Spare Parts List
Katalog náhradních dílů

Verze 04.2011

GARUDAN®

GARUDAN GBH-3010G

www.garudan.cz

anita

ANITA B s.r.o.
Hliníky 2068
680 01 Boskovice
Czech Republic

tel: +420 516 454 774,+420 516 453 496
fax: +420 516 452 751
e-mail: info@anita.cz

A

Machine Body Mechanism

외장 관계

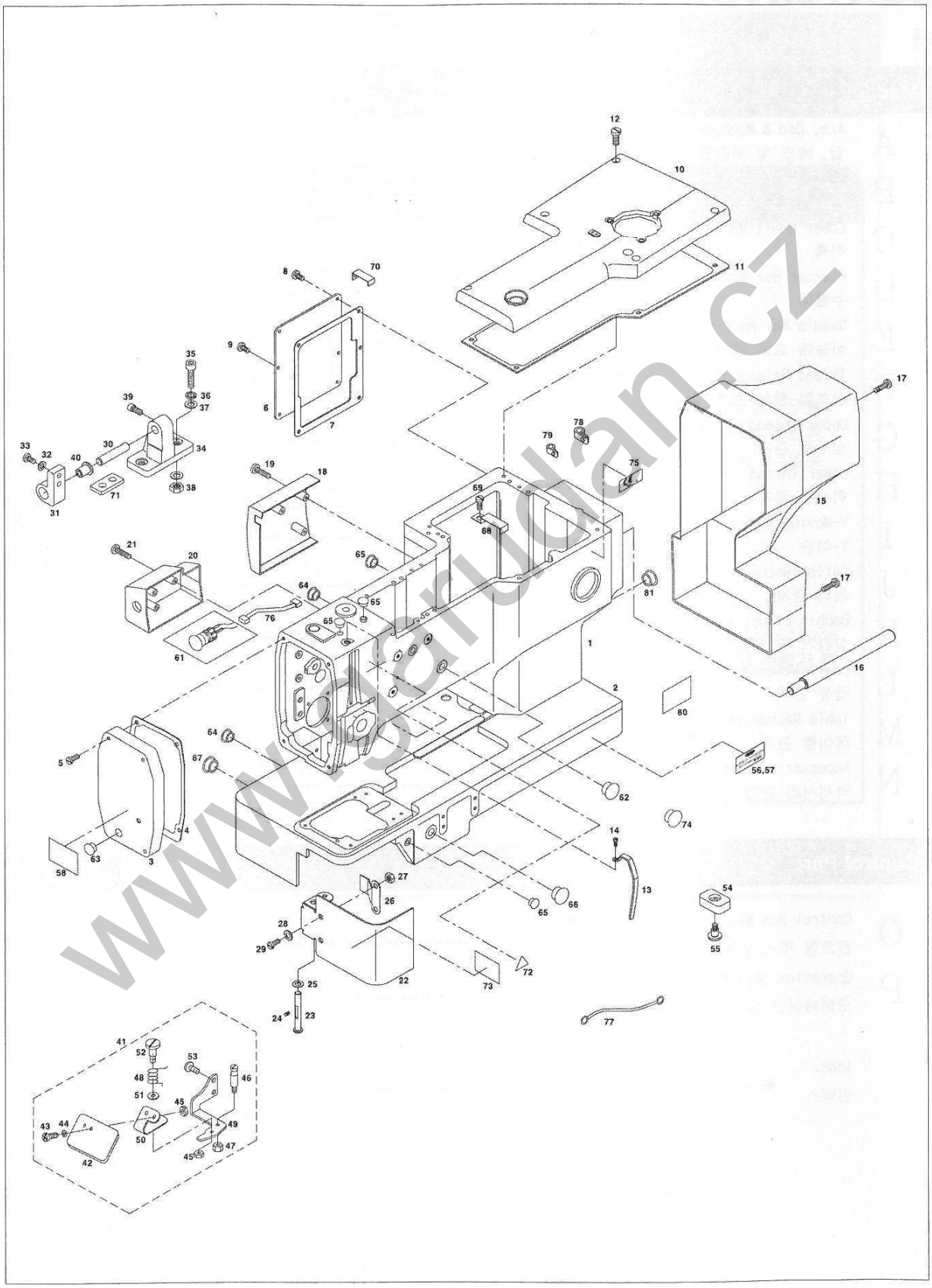

www.agrudan.cz

Ref. No.	Parts No.	Note	Name of Parts	품 명	Q'ty	Applied Period
A-1	CAB-AA000700		Arm	암	1	
A-2	CAB-AB000601		Bed	베드	1	
A-3	CMB-LA003101		Face Plate	면판	1	
A-4	CMB-FC001400		Face Plate Gasket	면판 가스켓	1	
A-5	DSC-BF003100		Screw (11/64″, n=40)	면판 죔나사	4	
A-6	CMB-LA003000		Rear Cover	후면 커버	1	
A-7	CMB-FC001500		Rear Cover Gasket	후면 커버 가스켓	1	
A-8	DSC-BF003100		Screw (11/64″, n=40)	후면커버 죔나사	2	
A-9	DSC-BJ000200		Screw (11/64″, n=40)	후면 커버 죔나사 B	4	
A-10	CMB-LA002700		Top Cover	윗뚜껑	1	
A-11	CMB-FC001600		Top Cover Gasket	윗뚜껑 가스켓	1	
A-12	DSC-BF003100		Screw (11/64″, n=40)	윗뚜껑 죔나사	6	
A-13	CMB-LA000800		Thread Take Up Lever Cover	실채기 커버	1	
A-14	DSC-BJ000300		Screw (9/64″, n=40)	실채기 커버 죔나사	1	
A-15	CMB-LA002600		Motor Cover	모터 커버	1	
A-16	DSC-HB000900		Motor Cover Support Bar(9/32″, n=40)	모터 커버 지지봉	1	
A-17	DSC-BF001200		Screw (11/64″, n=40)	모터 커버 죔나사	6	
A-18	CMB-LA007000		Upper Thread Trimmer Arm Cover	상사절 암 커버	1	
A-19	DSC-BF003100		Screw (11/64″, n=40)	상사절 커버 죔나사	3	
A-20	CMB-LA006900		Pause Switch Cover	비상 스위치 커버	1	
A-21	DSC-BF003100		Screw (11/64″, n=40)	비상 스위치 커버 죔나사	3	
A-22	CMB-LA002800		Hook Cover	훅커버	1	
A-23	DPN-AD005300		Hook Cover Shaft	훅커버 축	1	
A-24	DSC-CA001700		Screw (15/64″, n=28)	훅커버 축 죔나사	1	
A-26	DSP-AD000300		Hook Cover Spring Plate	훅커버 스프링 판	1	
A-27	DSN-AA000300		Nut (11/64″, n=40)	훅커버 스프링 판 너트	2	
A-28	DWS-AA001100		Washer	훅커버 스프링 판 와셔	2	
A-29	DSC-BJ000200		Screw (11/64″, n=40)	훅커버 스프링 판 죔나사	2	
A-30	DPN-AA001200		Bed Hinge Shaft	베드 힌지 축	2	
A-31	CST-BB001200		Bed Hinge Plate	베드 힌지 받침	2	
A-32	DWS-AA001500		Washer	베드 힌지 받침 와셔	4	
A-33	PSC-AC002000		Screw (M6×P1.0)	베드 힌지 받침 고정나사	4	
A-34	CST-BB001100		Bed Hinge Bracket	베드 힌지 브라켓	2	
A-35	PSC-AC001600		Bolt (M10xL70)	베드 힌지 브라켓 고정 볼트	4	
A-36	DWS-AA002000		Spring Wahser	베드 힌지 브라켓 와셔	4	
A-37	PWS-CA000300		Wahser	베드 힌지 브라켓 와셔	8	
A-38	PSN-AA000300		Nut (M10xP1.5)	베드 힌지 브라켓 고정 너트	4	
A-39	PSC-AC002900		Screw (M6×P1.0)	베드 힌지 축 죔나사	2	
A-40	CST-FF000300		Hinge Rubber	힌지고무	2	
A-41			Safety Plate Ass'y	안전판(조)	1Set	
A-42	CMB-BJ000900		Safety Plate	안전판	1	
A-43	DSC-BJ000200		Screw (11/64″, n=40)	안전판 죔나사	1	
A-44	DWS-AA000500		Washer	와셔	2	
A-45	DSN-AA001200		Nut (11/64″, n=40)	너트	3	
A-46	DSC-HD000100		Safety Plate Spring Hook	안전판 스프링 걸이	1	
A-47	DSN-AA000800		Nut	너트	1	
A-48	DSP-AC000100		Safety Plate Spring	안전판 스프링	1	
A-49	CMB-BB002200		Safety Plate Bracket	안전판 브라켓	1	
A-50	CMB-BG000100		Safety Plate Holder	안전판 홀더	1	
A-51	DWS-AA014400		Washer	안전판 홀더 와셔	1	
A-52	DSC-FA000100		Safety Plate Screw (11/64″, n=40)	안전판 단나사	1	
A-53	DSC-BJ000200		Screw (11/64″, n=40)	안전판(조) 죔나사	2	
A-54	CST-FD001400		Bed Support Rubber	베드 받침 고무	2	
A-55	DSC-FA003000		Bed Support Rubber Screw (11/64″, n=40)	베드 받침 고무 단나사	2	
A-56	GP-009263-02	G	Model Sticker (Genernal)	모델 스티커 (일반용)	1	
A-57	GP-009264-02	K	Model Sticker (knit)	모델 스티커 (니트용)	1	
A-58			Caution Sticker	경고 스티커	1	

www.garudan.cz

A

Machine Body Mechanism

외장 관계

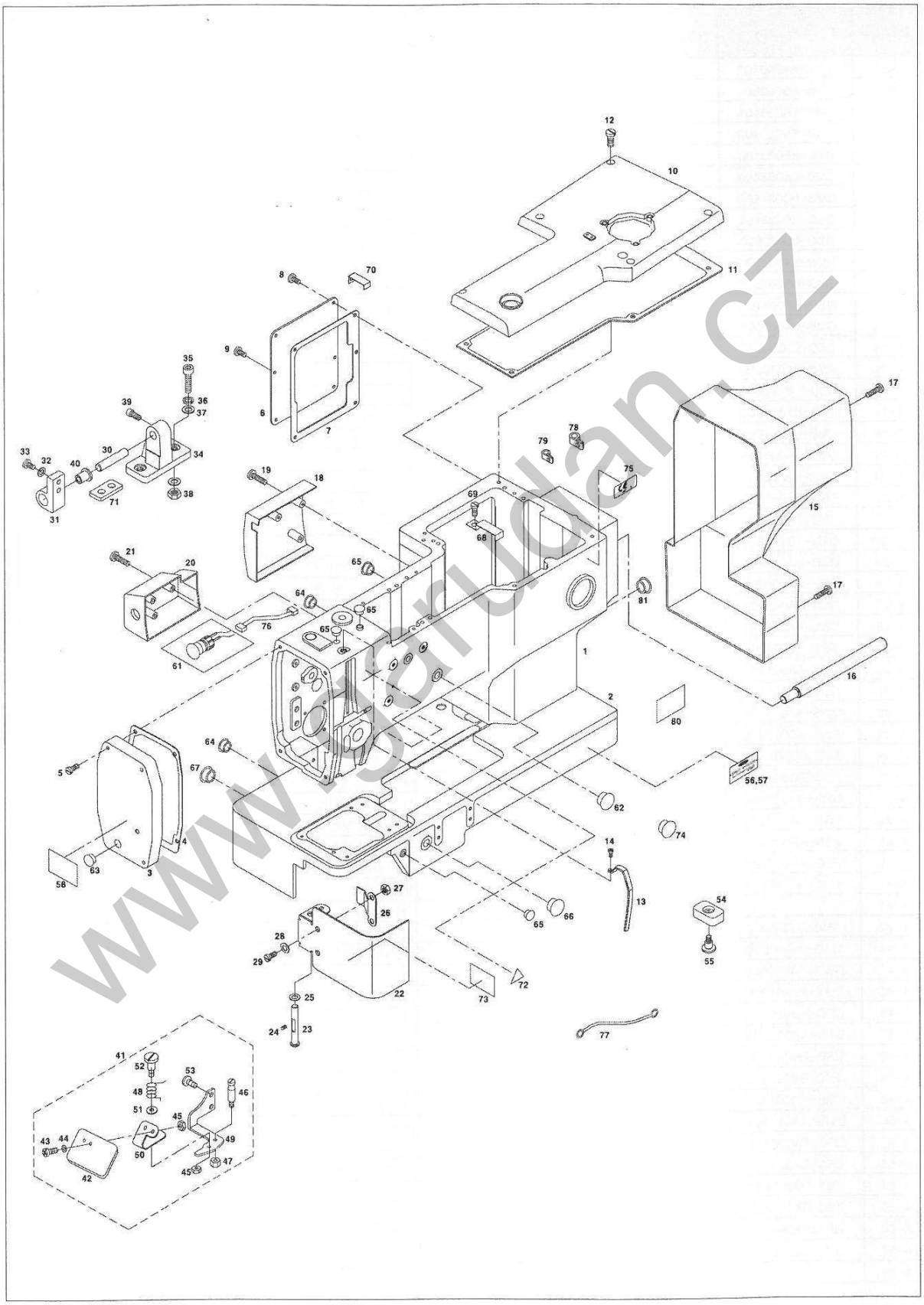

www.garudan.cz

Ref. No.	Parts No.	Note	Name of Parts	품 명	Q'ty	Applied Period
A-61	EP-000191-00		Pause Switch (Set)	비상 스위치(조)	1Set	
A-62	DPK-CB001200		Cutter Driving Arm Shaft Rubber Cap	커터구동 암 축 고무마개	2	
A-63	DPK-CB000200		Face Plate Rubber Cap	면판 고무마개	1	
A-64	DPK-CB001100		Rubber Cap	고무마개	2	
A-65	DPK-CB000800		Rubber Cap	고무마개	9	
A-66	DPK-CB000200		Rubber Cap	고무마개	1	
A-67	DPK-CA000600		Rubber Cap	고무마개	3	
A-68	CLB-BG001300		Code Holder A	코드잡이 A	1	
A-69	DSC-BA000900		Screw (9/64", n=40)	코드잡이 죔나사	1	
A-70	DTC-AH000200		Code Holder B	코드 잡이 B	3	
A-71	CST-FD000700		Rubber	베드 힌지 브라켓 받침 고무	2	
A-72	01-060M-300G		Warning Sign Sticker	위험표시 스티커	3	
A-73	01-061M-300G		Threading Diagram	실걸기 안내표	1	
A-74	01-045R-300G		Rubber Cap	고무마개	1	
A-75	GP-018205-00		CE Mark	CE마크	1	
A-76	CA-000711-01		Cable	스위치 입력케이블	1	
A-77	CA-000712-01		Cable	접지 케이블	1	
A-78	PTC-AH000400		Cable Holder(10N)	케이블 홀더 10N	2	
A-79	PTC-AH000500		Cable Holder(3N)	케이블 홀더 3N	1	
A-80	91-001M-1200		Caution Sticker	경고스티커A	1	
A-81	DPK-CA000400		Rubber Cap	노루발 상하 운동 조절축 고무마개	1	

www.garudan.cz

B Upper Shaft Mechanism

상축 관계

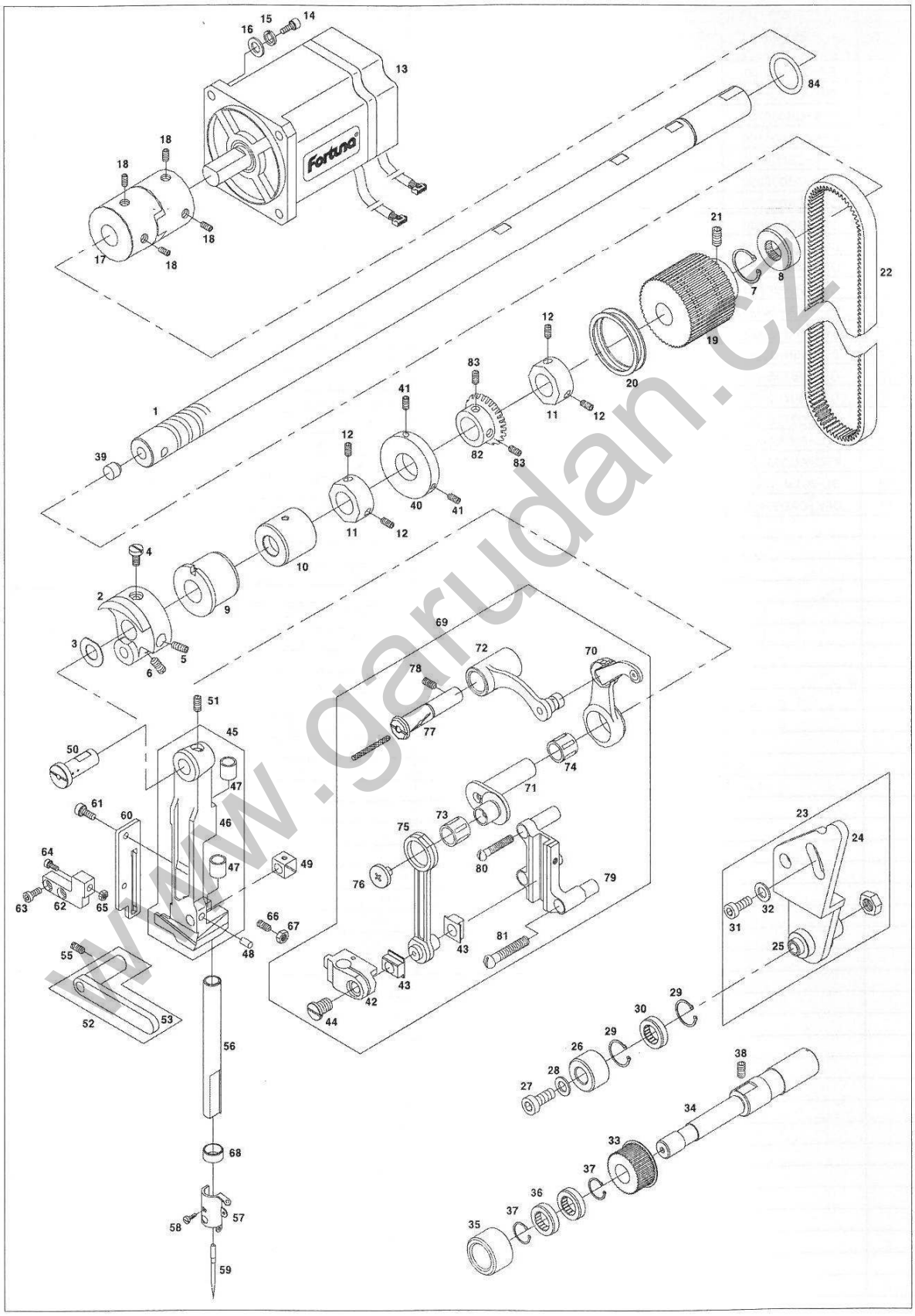

www.garudan.cz

Ref. No.	Parts No.	Note	Name of Parts	품 명	Q'ty	Assembly No.
B-1	CUS-KC000100		Upper Shaft	상축	1	
B-2	CUS-DA000800		Link Cam	링크 캠	1	
B-3	DWS-AA003000		Washer	링크 캠 와셔	1	
B-4	DSC-BJ000100		Screw (9/32", n=28)	링크 캠 죔나사	1	
B-5	DSC-BJ000600		Screw A (15/64", n=28)	링크 캠 죔나사 A	1	
B-6	DSC-CB001000		Screw B (1/4", n=40)	림크 캠 죔나사 B	2	
B-7	PSR-AA000100		Upper Shaft C-Ring	상축 C-링	1	
B-8	PBR-AA000100		Upper Shaft Bearing(R) (6302ZZNR)	상축 후 베어링 (6302ZZNR)	1	
B-9	DBS-DB001500		Upper Shaft Bushing (F)	상축 전 붓싱	1	
B-10	DBS-DA007000		Upper Shaft Bushing (M)	상축 중 붓싱	1	
B-11	DCL-AA001000		Upper Shaft Collar	상축 카라	2	
B-12	DSC-CB000500		Screw (15/64", n=28)	상축 카라 죔나사	4	
B-13	DMT-AA000200		Main Shaft Motor	주축 모터	1	
B-14	PSC-AC000100		Screw (M5×P0.8)	주축 모터 죔나사	4	
B-15	DWS-CA000100		Spring Washer	주축 모터 스프링 와셔	4	
B-16	DWS-AA000600		Washer	주축 모터 평와셔	4	
B-17	DCR-AD000100		Upper Shaft Coupling	상축 커플링	1	
B-18	PSC-CB000100		Screw (M6×L8)	상축 커플링 죔나사 (M6*L8)	4	
B-19	DPL-BD000600		Upper Shaft Timming Pulley	상축 타이밍 풀리	1	
B-20	DSR-AK000100		Upper Shaft Timming Pulley Fixing Ring	상축 타이밍 풀리 고정링	2	
B-21	DSC-CB000400		Screw (1/4", n=40)	상축 타이밍 풀리 고정나사	2	
B-22	PBT-BD000400		Upper Shaft Belt	상축 타이밍 벨트	1	
B-23	CUS-BB000200		Idler Base Ass'y	아이들러 베이스(조)	1Set	
B-24			Idler Base	아이들러 베이스	1	
B-25			Idler Shaft	아이들러 축	1	B-23
B-26	CUS-CG000200		Idler	아이들러	1	
B-27	DSC-AA000700		Screw (1/4", n=28)	아이들러 축 죔나사	1	
B-28	DWS-AA002900		Washer (09-025W-8270)	아이들러 축 죔나사 와셔	1	
B-29	PSR-AB000300		Idler C-Ring (Ø30)	아이들러 C-링(호칭경30)	2	
B-30	PBR-AA006100		Idler Bearing	아이들러 베어링	1	
B-31	PSC-AC001200		Screw (M6×P1.0)	아이들러 베이스 죔나사	2	
B-32	DWS-AA001500		Washer	아이들러 베이스 죔나사 와셔	2	
B-33	DPL-BD000700		Idler Timming Pulley	아이들러 타이밍 풀리	1	
B-34	CLS-KF000300		Idler Timming Pulley Shaft	아이들러 타이밍 풀리 축	1	
B-35	DCL-BB000600		Idler Timming Pulley Shaft Collar	아이들러 타이밍 풀리 축 카라	1	
B-36	PBR-AA001700		Idler Pulley Bearing	아이들러 풀리 베어링	2	
B-37	PSR-AB000400		Idler Pulley C-Ring (Ø20)	아이들러 풀리 C-링 (호칭경22)	2	
B-38	DSC-CB000500		Screw (15/64", n=28)	아이들러 풀리 축 죔나사	2	
B-39	DPK-CA000700		Upper Shaft Rubber Cap	상축 고무마개	1	
B-40	CUS-CF000200		Bobbin Winder Driving Wheel	실감기 구동 휠	1	
B-41	DSC-CA000600		Screw (11/64", n=40)	실감기 구동 휠 죔나사	2	
B-42	CNB-BF000700		Needle Bar Holder	바늘대 잡이	1	
B-43	CNB-CD000300		Needle Bar Holder Slide Block	바늘대 잡이 슬라이드 블록	2	
B-44	DSC-BA001000		Screw (11/64", n=40)	바늘대 잡이 죔나사	2	
B-45	CZG-BC000200		Needle Bar Frame Ass'y	바늘대 후레임(조)	1Set	
B-46	CZG-BC000200		Needle Bar Frame	바늘대 후레임	1	
B-47	DBS-DA006201		Needle Bar Frame Bushing	바늘대 후레임 붓싱	2	
B-48			Stopper	스토퍼	1	B-45
B-49	CZG-CD000100		Needle Bar ZigZag Guide Block	바늘대 지그재그 안내 블록	1	
B-50	DPN-AD003800		Needle Bar Frame Shaft	바늘대 후레임 축	1	
B-51	DSC-CB000900		Screw (15/64", n=28)	바늘대 후레임 축 죔나사	1	
B-52	AZG-PS000300		Needle Bar Frame Guide (Set)	바늘대 후레임 가이드 (조)	1Set	
B-53	CZG-BJ000400		Needle Bar Frame Guide	바늘대 후레임 가이드	1	
B-54	CZG-KF000100		Guide Shaft	가이드 축	1	
B-55	DSC-CB000900		Screw (15/64", n=28)	바늘대 후레임 가이드 죔나사	1	
B-56	CNB-KA000700		Needle Bar	바늘대	1	
B-57	CNB-HK000900		Needle Bar Thread Guide	바늘대 실안내	1	

www.garudan.cz

B Upper Shaft Mechanism

상축 관계

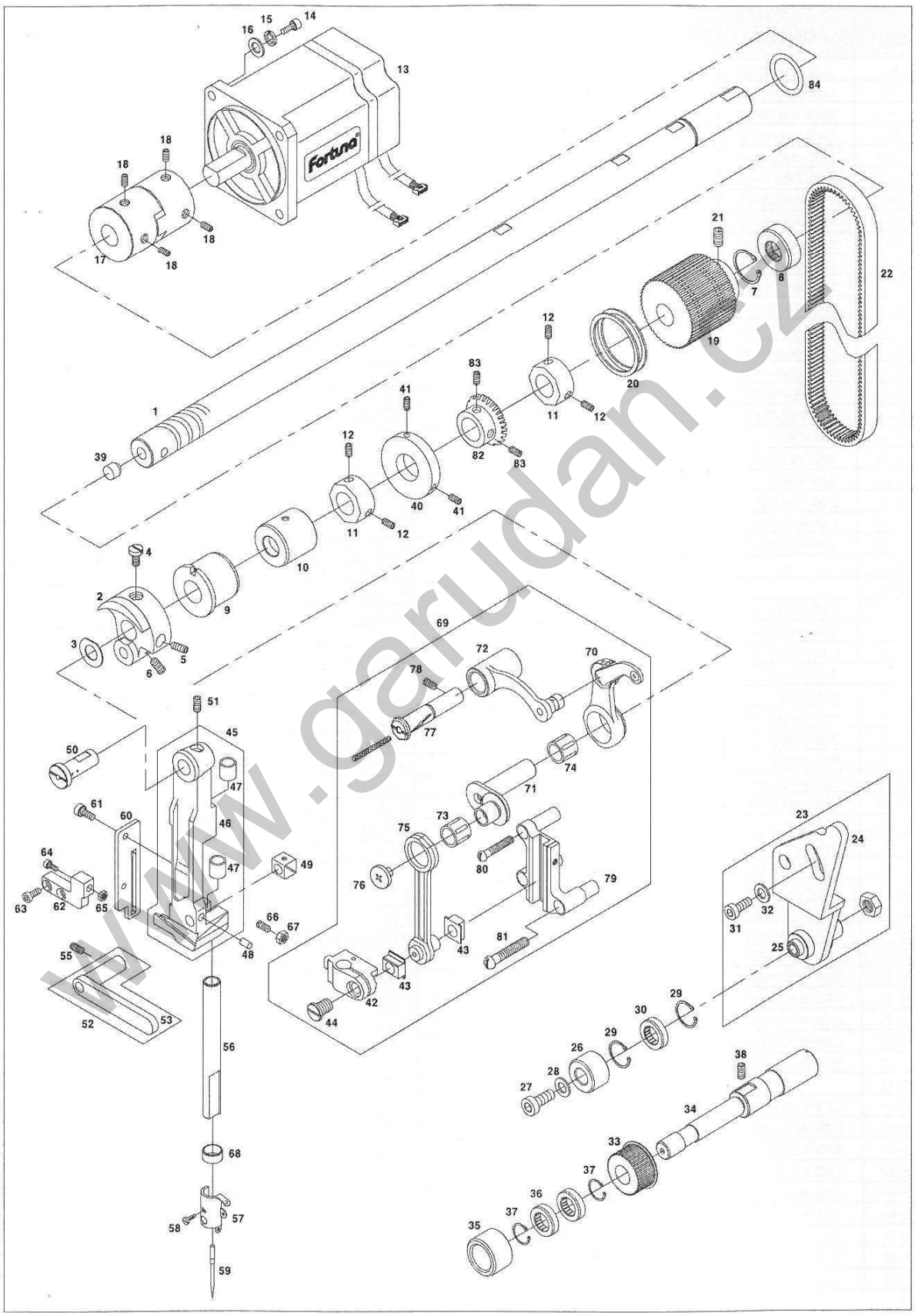

www.garudan.cz

Ref. No.	Parts No.	Note	Name of Parts	품 명	Q'ty	Assembly No.
B-58	DSC-BF000100		Screw (1/8", n=44)	바늘대 죔나사	1	
B-59			Needle	바늘	1	
B-60	CZG-BJ000300		Needle Bar Guide	바늘대 안내	1	
B-61	PSC-AC001500		Screw (M4×P0.7)	바늘대 안내 죔나사	1	
B-62	CZG-BK000200		Needle Bar Frame	바늘대 후레임 스토퍼	1	
B-63	DSC-BJ000400		Screw (11/64", n=40)	바늘대 후레임 스토퍼 죔나사	2	
B-64	PSC-CB000500		Stopper Screw A (M4×L18)	스토퍼 나사 A	2	
B-65	PSN-AA001200		Stopper Screw A Nut (M4)	스토퍼 나사 A 너트	1	
B-66	DSC-CB000900		Stopper Screw B	스토퍼 나사 B	1	
B-67	DSN-AA000400		Stopper Screw B Nut	스토퍼 나사 B 너트	1	
B-68	DBS-DA007200		Bushing	바늘대 누유 방지 붓싱	1	
B-69	AS-005329-00		Thread Take-up Lever Ass'y	실채기 (Set)	1	
B-70	CTH-HJ001000		Thread Take-up Lever	실채기	1	
B-71	CTH-CJ000700		Needle Bar Crank	바늘대 크랭크	1	
B-72	CTH-CB000600		Thread Take-up Lever Crank	실채기 크랭크	1	
B-73	PBR-BA000600		Needle Bearing for B-74	바늘대 크랭크 니이들 베어링	1	
B-74	PBR-BA000600		Needle Bearing for B-75	실채기 크랭크 니이들 베어링	1	
B-75	CTH-CC000500		Needle Bar Crank Rod	바늘대 크랭크 롯드	1	
B-76	08S008S-306H		Screw	바늘대 크랭크 롯드 죔나사	1	
B-77	DPN-BC000900		Thread Take-up Lever Crank Shaft	실채기 크랭크 축	1	
B-78	DSC-CA000100		Screw (15/64", n=28)	실채기 크랭크 축 죔나사	1	
B-79	CNB-BK000200		Needle Bar Crank Rod Guide	바늘대 크랭크 롯드 가이드	1	
B-80	DSC-BA001500		Screw A (11/64", n=40)	바늘대 크랭크 롯드 가이드 죔나사 A	1	
B-81	DSC-BA001100		Screw B (11/64", n=40)	바늘대 크랭크 롯드 가이드 죔나사 B	2	
B-82	DGR-AC000800		Hand Pulley Driving Gear	핸드풀리 구동 기어	1	
B-83	DSC-CB000400		Screw (1/4", n=40)	고정나사	4	
B-84	PPK-BA000100		O-Ring	O-링(p15)	1	

www.garudan.cz

C Lower Shaft Mechanism

하축 관계

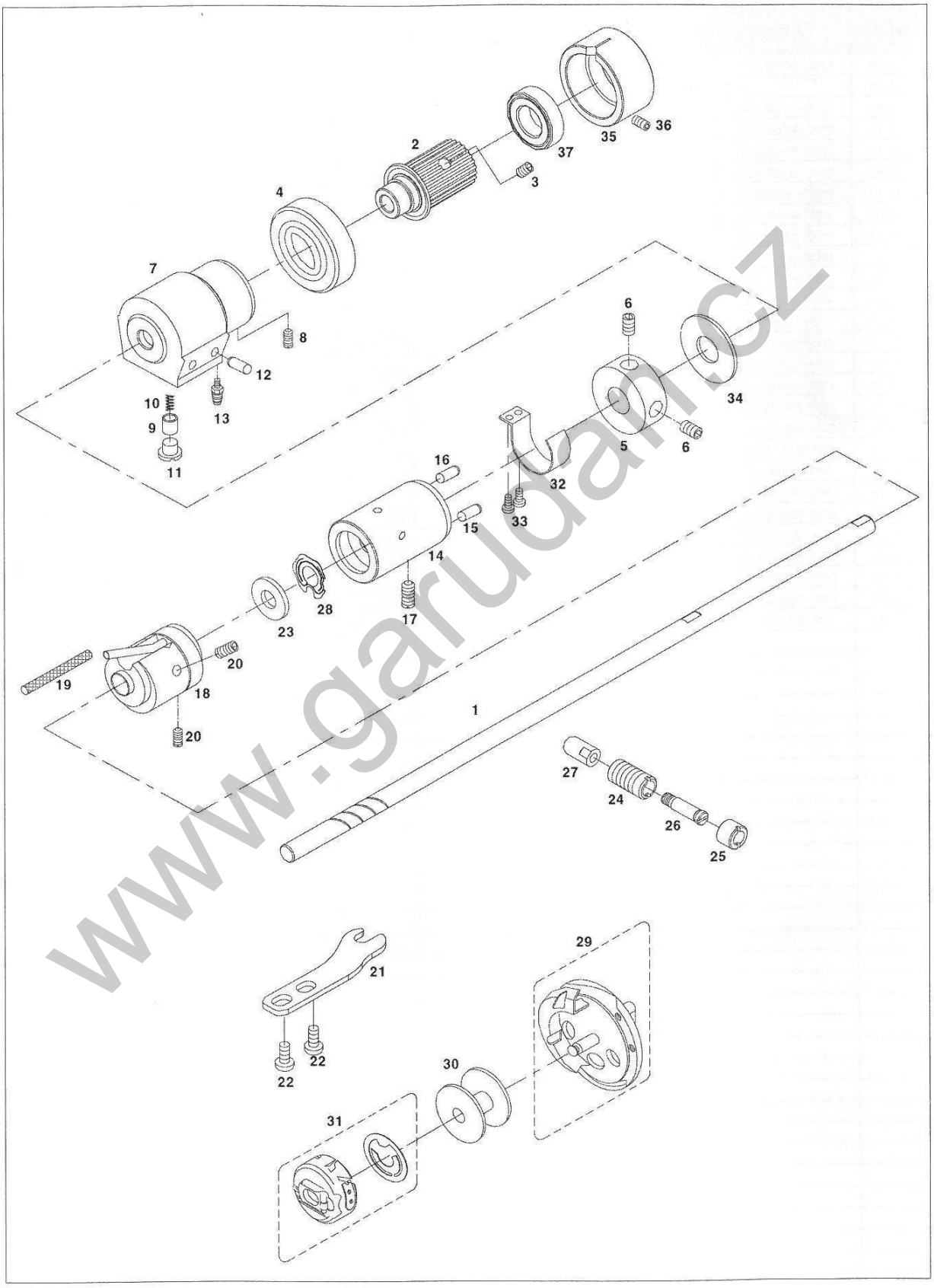

www.garudan.cz

Ref. No.	Parts No.	Note	Name of Parts	품 명	Q'ty	Applied Period
C-1	CLS-KC001100		Low Shaft	하축	1	
C-2	DPL-BD001600		Low Shaft Pulley	하축 풀리	1	
C-3	DSC-CB000500		Screw (15/64", n=28)	하축 풀리 죔나사	2	
C-4	PBR-AA003100		Low Shaft Bearing(R)	하축 후 베어링	1	
C-5	DCL-AA003200		Low Shaft Collar	하축 카라	1	
C-6	DSC-CB000700		Screw (11/64", n=40)	하축 카라 죔나사	2	
C-7	CLB-JC000300		Low Shaft (M)	하축 중붓싱	1	
C-8	DSC-CB000500		Screw (15/64", n=28)	하축 중붓싱 죔나사	1	
C-9	CLB-CN000100		Oil Pump Piston	오일 펌프 피스톤	2	
C-10	DSP-AA001800		Oil Pump Piston Spring	오일 펌프 피스톤 스프링	2	
C-11	DSC-BF004600		Oil Pump Piston Cap Screw(1/4", n=40)	오일 펌프 피스톤 마개나사	2	
C-12	DPK-CA001400		Cap for Low Shaft Bushing(M)	하축 중붓싱 마개	4	
C-13	CLB-JP000100		Low Shaft (M) Nipple	하축 중붓싱 니플	4	
C-14	DBS-DA008901		Low Shaft (F)	하축 전붓싱	1	
C-15	CLB-JF000800		Low Shaft (F) Nipple A	하축 전붓싱 니플A	1	
C-16	CLB-JF000100		Low Shaft (F) Nipple B	하축 전붓싱 니플B	1	
C-17	DSC-CB000500		Screw (15/64", n=28)	하축 전붓싱 죔나사	1	
C-18	CLS-BF000100		Hook Joint	훅 조인트	1	
C-19	CLB-JL003200		Hook Joint Lubrication Felt	훅 조인트 급유 휄트	1	
C-20	DSC-CB000500		Screw (15/64", n=28)	훅 조인트 죔나사	4	
C-21	CHK-HH000500		Hook Holder	훅 홀더	1	
C-22	DSC-BF007500		Screw (11/64", n=40)	가마 잡이 죔나사	2	
C-23	CLB-JL003200		Low Shaft Bearing(F) Lubrication Felt	하축 전붓싱 급유 휄트	1	
C-24	07-024S-300G		Oil Adjusting Screw (9/32", n=28)	유량 조절 나사	1	
C-25	07-027S-300G		Oil Adjusting Screw Nut (9/32", n=28)	유량 조절 너트	1	
C-26	07-026S-300G		Oil Adjusting Stud Screw (9/64", n=40)	유량 조절 단나사	1	
C-27	07-025S-300G		Oil Adjusting Rubber Nut	유량 조절 고무 너트	1	
C-28	07-028C-300G		Hook Bushing Felt Presser Plate	훅붓싱 휄트 누름판	1	
C-29	CHK-HA000800		Hook Ass'y	가마(조)	1Set	
C-30	CHK-HB000500		Bobbin	보빈	1	
C-31	CHK-HC000800		Bobbin Case Ass'y	보빈 케이스(조)	1Set	
C-32	CLS-BJ000200		Low Shaft Collar Cover	하축 카라 커버	1	
C-33	DSC-BA000900		Screw (9/14", n=40)	하축 카라 커버 죔나사	2	
C-34	DWS-AA007200		Washer	와셔	1	
C-35	DBS-DA008000		Low Shaft Bearing Holder	하축 베어링 홀더	1	
C-36	DSC-CB000500		Screw (SM5.95-28)	하축 베어링 홀더 죔나사	3	
C-37	PBR-AA003200		Bearing(6002ZZ)	베어링	1	

www.garuan.cz

D

Presser Bar Mechanism

누름대 관계

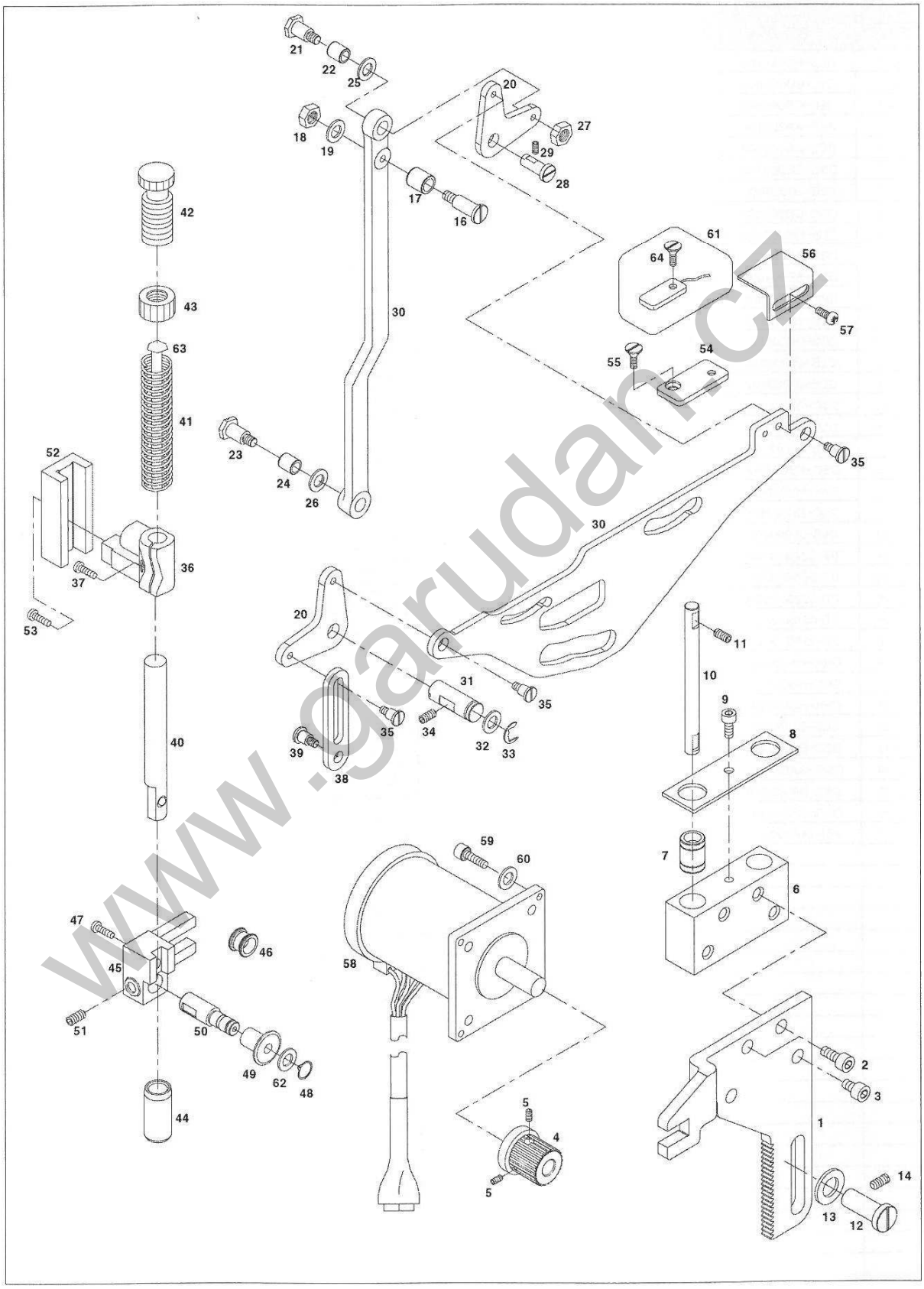

www.garudan.cz

Ref. No.	Parts No.	Note	Name of Parts	품 명	Q'ty	Applied Period
D-1	DGR-AF000600		Presser Driving Arm	누름대 구동 아암	1	
D-2	PSC-AC001200		Fixing Bolt (M6×P1.0) A	누름대 구동 아암 고정볼트 A	2	
D-3	PSC-AC002900		Fixing Bolt (M6×P1.0) B	누름대 고정볼트 B	2	
D-4	DGR-AA002000		Presser Drive Gear	누름대 구동기어	1	
D-5	DSC-CB000500		Screw (11/64", n=40)	누름대 구동기어 고정나사	2	
D-6	CPM-BK000100		Guide Bracket	가이드 브라켓	1	
D-7	PBR-FA000600		Presser Bar Guide Bracket Bearing	누름대 가이드 브라켓 베어링	2	
D-8	CPM-BJ000800		Bearing Holder	베어링 홀더	1	
D-9	PSC-AC001500		Screw (M4×P0.7)	베어링 홀더 고정나사	1	
D-10	CPM-KC000400		Guide Shaft	가이드 축	2	
D-11	DSC-CB000700		Screw (M4)	가이드 축 죔나사	4	
D-12	DPN-AD004400		Presser Driving Arm Support Shaft	누름대 구동 암 지지축	1	
D-13	DWS-AA002900		Washer	누름대 구동 암 지지축 와셔	1	
D-14	DSC-CB000500		Screw (15/64", n=28)	누름대 구동 암 지지축 고정나사	1	
D-15	CPM-CC000200		Presser Bar Lift Connectng Rod	누름대 올림 연결 롯드	1	
D-16	DSC-FA006500		Stud for Presser Bar Lift Connectng Rod	누름대올림연결롯드 롤러 단나사	1	
D-17	CPM-CL000400		Roller for Presser Bar Lift Connectng Rod	누름대 올림 연결 롯드 롤러	1	
D-18	SC-0115-7400		Roller Nut	누름대올림연결롯드 롤러 너트	1	
D-19	DWS-AA006300		Roller Washer	누름대올림연결롯드 롤러 와셔	1	
D-20	CPM-CM001000		Lifter Lever	올림 레버	2	
D-21	DSC-FB000900		Stud(A) for Lift Lever	올림 레버 단나사 (A)	1	
D-22	CPM-CL000500		Lifter Lever Roller(A)	올림 레버 롤러(A)	1	
D-23	DSC-FB001000		Stud(B) for Lift Lever	올림 레버 단나사 (B)	1	
D-24	CPM-CL000600		Lifter Lever Roller(B)	올림 레버 롤러(B)	1	
D-25	DWS-AA002100		Washer A	올림 레버 롤러 (A) 와셔	1	
D-26	DWS-AA006500		Washer B	올림 레버 롤러 (B) 와셔	1	
D-27	DSN-AA000600		Nut	올림 레버 롤러 죔나사 너트	1	
D-28	DPN-AD004300		Lifter Lever Shaft A	올림 레버 축 (A)	1	
D-29	DSC-CB000500		Screw (15/64"n=28)	올림 레버 축 (A) 죔나사	1	
D-30	CPM-DF000200		Upper Thread Trimmer Driving Link	상사절 운동 링크	1	
D-31	DPN-AA004300		Lifter Lever Shaft	올림 레버 축	2	
D-32	DWS-AA002900		Washer	올림 레버 축 와셔	1	
D-33	PSR-AC000500		E-Ring	올림 레버 축 E-링	1	
D-34	DSC-CB000500		Screw (15/64", n=28)	올림 레버 축 죔나사	1	
D-35	PSC-FA000100		Stud for Lifter Lever Shaft (3/16", n=32)	올림 레버 단나사	3	
D-36	CPB-BF000501		Presser Bar Holder	누름대 잡이	1	
D-37	DSC-BJ000600		Screw (15/64", n=28)	누름대 잡이 죔나사	1	
D-38	CPM-CA000600		Presser Bar Lifter Link	누름대 올림 링크	1	
D-39	DSC-FA005800		Lifter Link Fixing Screw (3/16", n=32)	올림 링크 고정 단나사	1	
D-40	CPB-KB000100		Presser Bar	누름대	1	
D-41	DSP-AA002900		Presser Spring	압력 조절 스프링	1	
D-42	DSC-HA000100		Adjust Screw for Presser Foot (9/16", n=20)	노루발 압력 조절 나사	1	
D-43	DSN-CC000100		Adjust Nut for Presser Bar (9/16", n=20)	노루발 압력 조절 나사 너트	1	
D-44	DBS-DA007900		Presser Bar Bushing	누름대 붓싱	1	
D-45	CPB-BB000301		Presser Rollar Bracket	누름대 롤러 브라켓	1	
D-46	CPB-CL000300		Presser Bracket Rollar	누름대 브라켓 롤러	1	
D-47	DSC-BF003800		Screw (9/64", n=40)	누름대 고정나사	1	
D-48	PSR-AG000100		G-Ring	그립링	1	
D-49	CPB-CL000200		Presser Bar Rollar	누름대 롤러	1	
D-50	CPB-KF000300		Presser Bar Rollar Shaft	누름대 롤러 축	1	
D-51	DSC-CB000500		Screw (15/64", n=28)	누름대 롤러 축 죔나사	1	
D-52	CPB-BK000100		Presser Bar Guide	누름대 안내	1	
D-53	DSC-BJ000200		Screw (11/64", n=40)	누름대 안내 고정나사	2	
D-54	CPM-BB000400		Presser Bar Sensor Support	누름대 센서 받침	1	
D-55	DSC-BB002900		Screw (9/64", n=40)	누름대 센서 받침 고정나사	2	
D-56	CPM-BJ000700		Presser Bar Sensor Plate	누름대 센서판	1	
D-57	DSC-BA000900		Screw (9/64", n=40)	누름대 센서판 고정나사	1	

www.garuklan.cz

D

Presser Bar Mechanism

누름대 관계

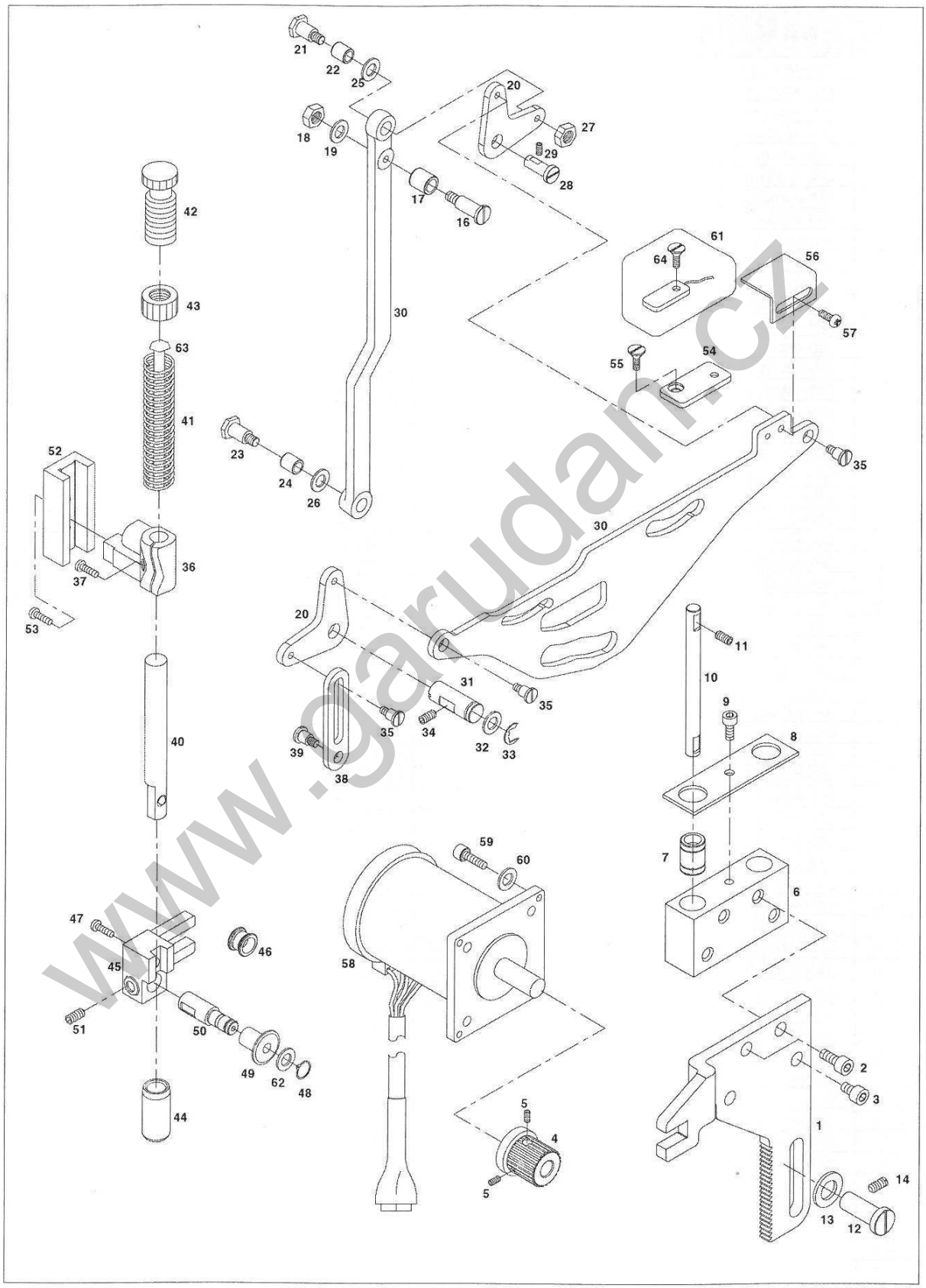

www.garudan.cz

Ref. No.	Parts No.	Note	Name of Parts	품 명	Q'ty	Assembly No.
D-58	PMT-BH000400		Presser Bar Driving Motor	누름대 구동 모터	1	
D-59	PSC-AC000800		Screw (M4×P0.7)	누름대 구동 모터 죔나사	4	
D-60	DWS-AA001100		Washer	와셔	4	
D-61	CA-003414-00		Presser Bar Sensor Ass'y	누름대 센서 (조)	1Set	
D-62	WS-000424-00		Washer	누름대 눌러축 와셔	1	
D-63	CPB-KC000100		Pressure Adjusting Bar	압력 조절봉	1	
D-64	PSC-BD000700		Screw	센서 죔나사	1	

www.garudan.cz

E

Needle Bar Rocking Mechanism

바늘대 요동 관계

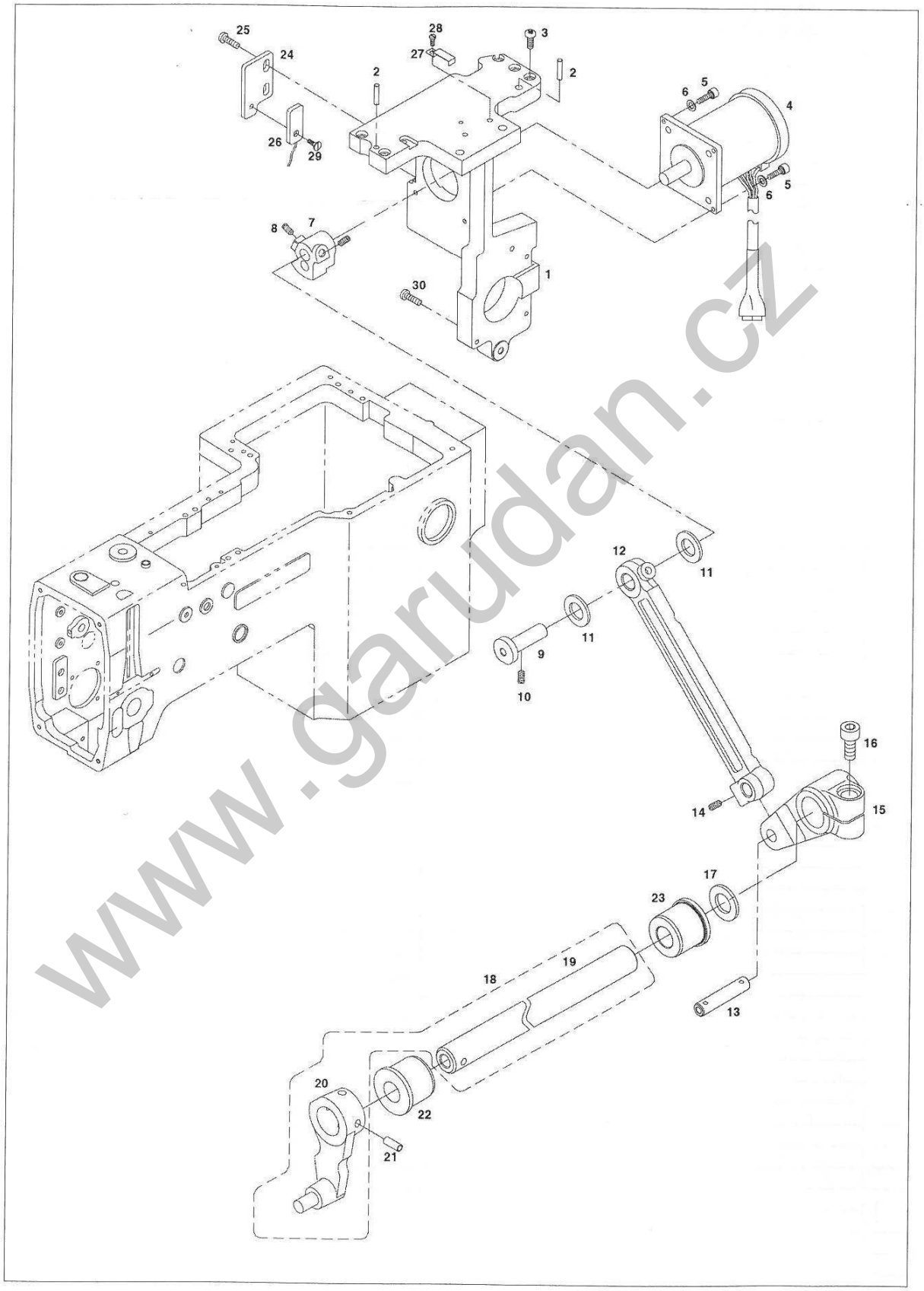

www.garudan.cz

Ref. No.	Parts No.	Note	Name of Parts	품 명	Q'ty	Assembly No.
E-1	CZG-BA000200		Motor Base	모터 베이스	1	
E-2	PPN-AA000400		Position Pin	포지션 핀	2	
E-3	DSC-BF003100		Screw (3/16", n=32)	모터 베이스 고정나사	4	
E-4	PMT-BH000300		Zigzag Motor	지그재그 모터	1	
E-5	PSC-AC000800		Screw (M4×P0.7)	모터 고정 나사	4	
E-6	DWS-AA001100		Washer	모터 고정 나사 와셔	4	
E-7	CZG-CM000200		Motor Lever	모터 레버	1	
E-8	DSC-CB000500		Screw (15/64", n=28)	모터 레버 죔나사	2	
E-9	DPN-AD003900		Motor Lever Shaft	모터 레버 축	1	
E-10	DSC-CB000500		Screw (15/64", n=28)	모터 레버 축 죔나사	1	
E-11	DWS-AA006300		Washer	모터 레버 축 와셔	2	
E-12	CZG-CC000200		Zigzag Connecting Rod	지그재그 연결 롯드	1	
E-13	DPN-AA003700		Zigzag Connecting Rod Shaft	지그재그 연결 롯드 축	1	
E-14	DSC-CB000500		Screw (15/64", n=28)	지그재그 연결 롯드 축 죔나사	1	
E-15	CZG-CM000300		Needle Bar Zigzag Lever (R)	바늘대 지그재그 레버(후)	1	
E-16	PSC-AC001200		Zigzag Lever Bolt (M6×P1.0)	지그재그 레버 볼트	1	
E-17	DWS-AA006200		Washer	지그재그 레버 축 와셔	1	
E-18	AZG-PS000400		Needle Bar Oscillator Shaft Ass'y	바늘대 요동축(조)	1Set	
E-19	CZG-KD000200		Needle Bar Oscillator Shaft	바늘대 요동축	1	
E-20	CZG-CM000400		Needle Bar Zigzag Lever (F)	바늘대 지그재그 레버(전)	1	
E-21	DPN-AB000200		Taper Pin	페이퍼 핀 사용	1	
E-22	DBS-DB001600		Needle Bar Oscillator Shaft Bushing (F)	바늘대 요동축 전붓싱	1	
E-23	DBS-DB001700		Needle Bar Oscillator Shaft Bushing (R)	바늘대 요동축 후붓싱	1	
E-24	CZG-BJ000500		Zigzag Sensor Bracket	지그재그 센서 브라켓	1	
E-25	DSC-BA001700		Screw (9/64", n=40)	지그재그 센서 브라켓 죔나사	2	
E-26	CA-003414-01		Zigzag Sensor Ass'y	지그재그 센서(조)	1Set	
E-27	CLB-BG001300		Code Holder	코드잡이(A)	1	
E-28	DSC-BJ000200		Screw	톰커버 힌지 고정나사	1	
E-29	PSC-BD000700		Screw	센서 죔나사	1	
E-30	DSC-BA001600		Screw	누름대 브라켓 죔나사	1	

www.garuan.cz

F

Thread Release & Lowering Mechanism

실조절 장치 관계

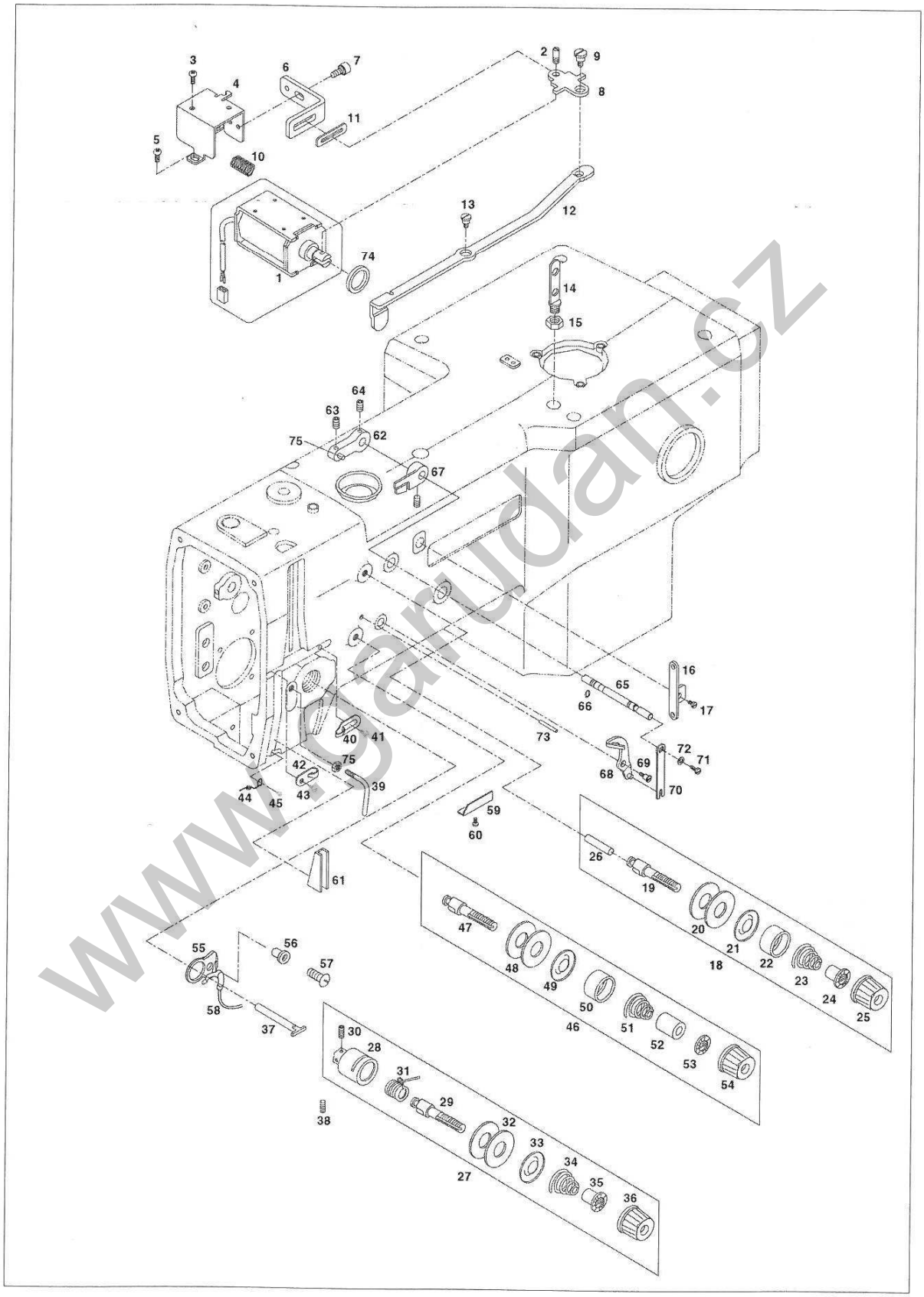

www.garudan.cz

Ref. No.	Parts No.	Note	Name of Parts	품 명	Q'ty	Applied Period
F-1	DSD-AA001400		Thread Release Solenoid Ass'y	실늦추기 솔레노이드(조)	1Set	
F-2			Solenoid Link Connecting Pin	솔레노이드 링크 연결핀	1	
F-3	DSC-AC000500		Screw (M3×P0.5)	실늦추기 솔레노이드 죔나사	2	
F-4	CTR-BB000500		Thread Release Solenoid Bracket	실늦추기 솔레노이드 브라켓	1	
F-5	DSC-BJ000200		Screw (11/64", n=40)	브라켓 고정나사	2	
F-6	CTR-BJ001200		Link Guide Plate	링크 가이드판	1	
F-7	PSC-AC002100		Fixing Bolt	링크가이드판 고정볼트(M4×L5)	1	
F-8	CTR-CA000700		Thread Release Solenoid Link	실늦추기 솔레노이드 링크	1	
F-9	DSC-FA006600		Screw (11/64", n=40)	실늦추기 솔레노이드 링크단나사	1	
F-10	DSP-AA003000		Thread Release Solenoid Spring	실늦추기 솔레노이드 스프링	1	
F-11	CTR-FB000200		Thread Release Solenoid Rubber	실늦추기 솔레노이드 고무	1	
F-12	CTR-CC000600		Thread Release Connecting Rod	실늦추기 연결롯드	1	
F-13	DSC-FA006700		Stud	실늦추기 연결롯드 단나사	1	
F-14	CMB-HK003200		Thread Guide with Two Hole	두구멍 실걸이	1	
F-15	DSN-AA000700		Fixing Nut	두구멍 실걸이 고정너트	1	
F-16	CMB-HK001500		Thread Guide with Three Hole	암 실안내 (상)	1	
F-17	DSC-BF002200		Screw (11/64"n=40)	암 실안내 (상) 고정나사	1	
F-18	40-124A-300G		Sub Thread Tension Adjusting Ass'y	보조 실조절 장치(조)	1Set	
F-19	40-224A-300G		Sub Thread Tension Adjusting Shaft	보조 실조절 장치 축	1	
F-20	CTA-HL000100		Thread Guide Disk	실안내 접시	2	
F-21	CTA-BJ000200		Sub Guide Disk Presser Plate	실안내 접시 누름판	1	
F-22	CTA-BD000300		Spring Cover	스프링 커버	1	
F-23	GP-014851-00		Sub Thread Tension Adjusting Spring	보조 실조절 장치 스프링	1	
F-24	CTA-BN000200		Stopper for Thread Tension Adjusting Sprng	보조 실안내 접시 스프링 스토퍼	1	
F-25	DSN-CD000100		Nut	보조 실조절 장치 너트	1	
F-26	DPN-AA004900		Thread Release Pin	보조 실조절 장치 핀	1	
F-27	AS-010594-01		Thread Tension Adjusting Ass'y	주 실조절 장치(조)	1Set	
F-28	40S002S-306H		Thread Tension Adjusting Body	주 실조절 장치 몸체	1	
F-29	CTA-HM000100		Thread Tension Adjusting Shaft	주 실조절 장치 축	1	
F-30	DSC-CA000200		Screw (9/64", n=40)	주 실조절 장치 축 죔나사	2	
F-31	DSP-BB000400		Thread Take-up Lever Spring	실채기 스프링	1	
F-32	CTA-HL000100		Thread Guide Disk	실안내 접시	2	
F-33	CTA-BJ000200		Thread Guide Disk Presser Plate	실안내 접시 누름판	1	
F-34	DSP-BA001400		Thread Tension Adjusting Spring	주 실조정 장치 스프링	1	
F-35	CTA-BN000200		Stopper for Thread Tension Adjusting Spring	실장력 조절 스프링 스토퍼	1	
F-36	DSN-CD000100		Nut	실조절 장치 너트	1	
F-37	40-026P-300G		Thread Release Pin	실늦추기 핀	1	
F-38	DSC-CB000500		Screw (15/64"n=28)	주 실조절 장치 (조) 죔나사	1	
F-39	CMB-HK003100		Arm Thread Guide	암 실안내 걸이	1	
F-40	CMB-HK000600		Thread Guide (R)	실안내(우)	1	
F-41	DSC-BA000100		Screw (9/64", n=40)	실안내 고정나사	1	
F-42	CMB-HK000100		Thread Guide (L)	실안내(좌)	1	
F-43	DSC-BA000100		Screw (9/64", n=40)	실안내 고정나사	1	
F-44	CMB-HK004900		Thread Guide (L)	실안내 (하)	1	
F-45	DSC-BA000100		Screw (9/64", n=40)	실안내 고정나사	1	
F-46	40-128A-300G		Sub Thread Tension Adjusting Ass'y(L)	보조 실조절 장치(하)(조)	1Set	
F-47	CTA-HM001000		Sub Thread Tension Adjusting Shaft (L)	보조 실조절 장치(하)축	1	
F-48	CTA-HL000100		Thread Guide Disk	실안내 접시	2	
F-49	CTA-BJ000200		Threadk Guide Disk Presser Plate	실안내 접시 누름판	1	
F-50	CTA-BD000100		Cover for Sub Thread Tension Adjusting Spring	보조 실조절장치(하)스프링 커버	1	
F-51	11082SP-B001		Sub Thread Tension Adjusting Spring	보조 실조절장치(하) 스프링	1	
F-52			Collar for Sub Thread Tension Adjusting Spring	보조 실조절장치(하)스프링 카바	1	
F-53	CTA-BJ000100		Stopper for Sub Thread Tension Adjusting Spring	보조 실장력 조절 스프링(하)스토퍼	1	
F-54	11089PM-A001		Nut	보조 실조절 장치(하) 너트	1	
F-55	CTA-BJ000400		Thread Detecting Plate Guide	실 감지판 안내	1	
F-56	CTA-BN000100		Thread Detecting Plate Ring	실 감지판 링	1	
F-57	DSC-BG000100		Screw (9/64", n=40)	실 감지판 링 죔나사	1	

www.garudan.cz

F

Thread Release & Lowering Mechanism

실조절 장치 관계

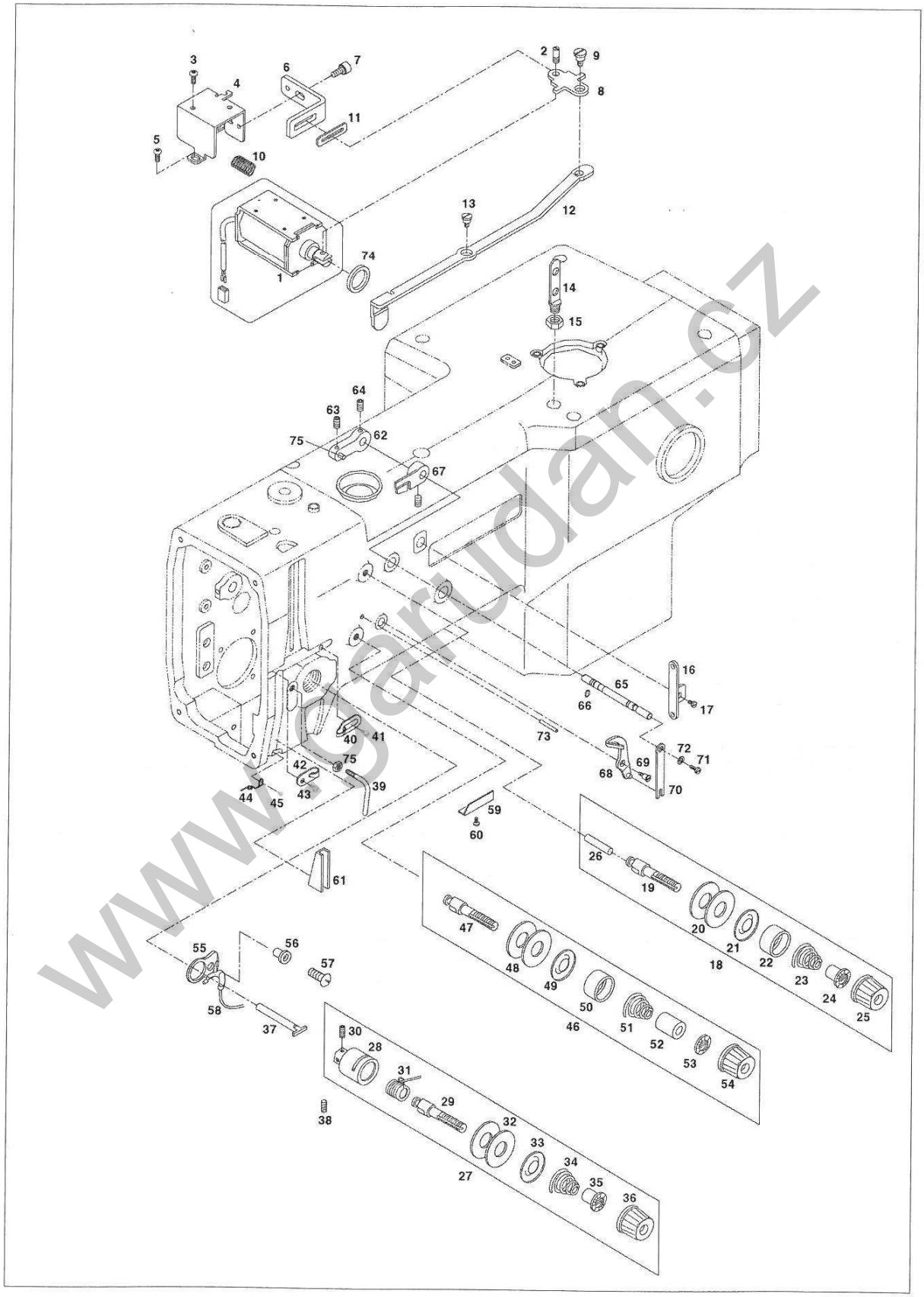

www.garudan.cz

Ref. No.	Parts No.	Note	Name of Parts	품 명	Q'ty	Applied Period
F-58	CA-000822-00		Thread Detecting Plate	실 감지판	1	
F-59	DTC-AH000300		Holder for Thread Detecting Line	실 감지선 잡이	1	
F-60	PSC-BD000400		Screw (M5×P0.8)	실 감지선 잡이 죔나사	1	
F-61	CMB-BJ002500		Upper Thread Guide Plate	윗실 안내판	1	
F-62	CTR-CM000501		Tension Release Driving Lever	보조 실 늦추기 구동레버	1	
F-63	PSC-AC001500		Screw (M4×P0.7)	니들 베어링 롤러 죔나사	1	
F-64	DSC-CB000500		Screw (15/64", n=28)	윗실 조절 레버축 죔나사	2	
F-65	CTR-KC000100		Shaft for Upper Thread Adjusting Lever	윗실 조절 축 죔나사	1	
F-66	DPK-BA000400		O-Ring	윗실 조절 레버 축 고무링	2	
F-67	CTR-CM000400		Tension Release Driving Plate	보조 실 늦추기 작동 판	1	
F-68	CTR-CM000200		Upper Thread Adjusting Lever (A)	윗실 조절 레버(A)	1	
F-69	DSC-FA002900		Stud Screw for (11/64"n=40)	윗실 조절 레버(A) 단나사	1	
F-70	CTR-CM000300		Upper Thread Adjusting Lever (B)	윗실 조절 레버(B)	1	
F-71	DSC-BF002200		Screw (11/64"n=40)	윗실 조절 레버(B) 죔나사	1	
F-72	DWS-AA005800		Washer	윗실 조절 레버(B) 와셔	1	
F-73	DPN-AA004400		Thread Guide Pin	실 안내핀	1	
F-74	CTR-FB000100		Rubber Washer	고무 와셔	1	
F-75	DSN-AA001100		Nut	너트	1	
F-76	40-043P-300G		Pin	니들롤러 핀	1	

www.garudan.cz

G

Upper Thread Trimmer Mechanism

상사절 관계

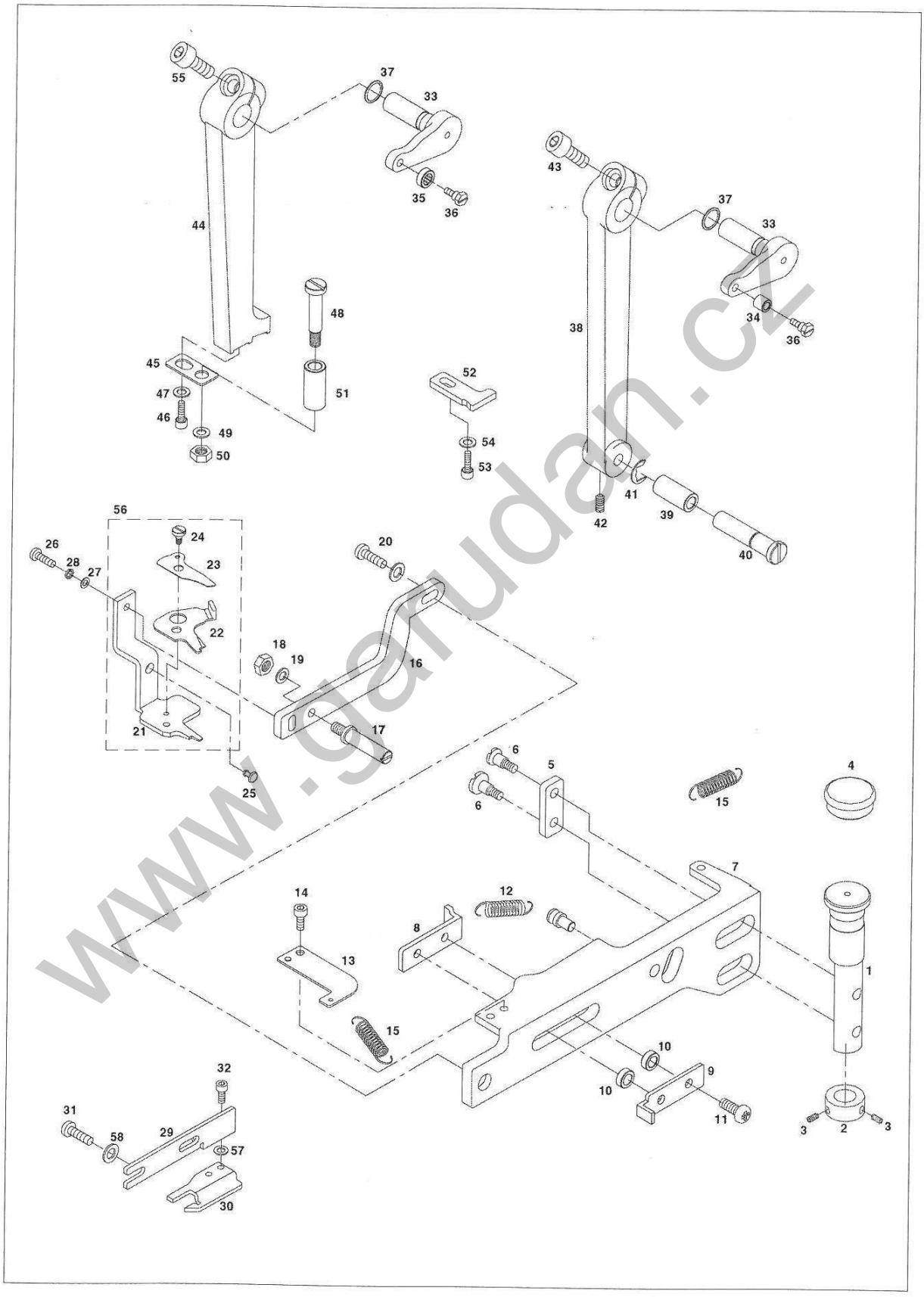

www.garudan.cz

Ref. No.	Parts No.	Note	Name of Parts	품 명	Q'ty	Assembly No.
G-1	CUT-KF000100		Upper Thread Trimmer Hinge Shaft	상사절 힌지축	1	
G-2	DCL-AA003000		Upper Thread Trimmer Hinge Shaft Collar	상사절 힌지축 카라	1	
G-3	DSC-CB000700		Screw (M5×P0.8)	상사절 힌지축 카라 죔나사	2	
G-4	DPK-CB000100		Upper Thread Trimmer Hinge Shaft Rubber Cap	상사절 힌지축 고무마개	1	
G-5	DWS-AB000100		Washer	상사절 레버 와셔	1	
G-6	DSC-FA006800		Stud Screw for Upper Thread Trimmer Lever(15/64", n=28)	상사절 레버 고정 단나사	2	
G-7	CUT-CM000200		Upper Thread Trimmer Lever	상사절 레버	1	
G-8	CUT-BJ000200		Upper Thread Trimmer Lever Stopper	상사절 레버 스토퍼	1	
G-9	CUT-BJ000300		Upper Thread Trimmer Lever Return Plate	상사절 레버 리턴판	1	
G-10	DCL-BA000700		Upper Thread Trimmer Lever Collar	상사절 레버 카라	2	
G-11	DSC-BF003800		Screw (9/64", n=40)	상사절 레버 리턴판 죔나사	2	
G-12	DSP-AB001700		Upper Thread Trimmer Lever Extension Spring	상사절 레버 인장 스프링	1	
G-13	CUT-BJ000800		Spring Holder Plate	스프링 걸이판	1	
G-14	DSC-BA000900		Screw (9/64", n=40)	스프링 걸이판 죔나사	1	
G-15	DSP-AB001800		Upper Thread Trimmer Extension Spring	상사절 인장 스프링	2	
G-16	CUT-BJ000400		Upper Thread Trimmer Setting Plate	상사절 셋팅판	1	
G-17	DSC-FG000400		Roller Support Screw (3/16", n=32)	롤러 지지 단나사	1	
G-18	DSN-AA000600		Roller Support Screw Nut (3/16", n=32)	롤러 지지 단나사 너트	1	
G-19	DWS-AA000600		Roller Support Screw Washer	롤러 지지 단나사 와셔	2	
G-20	PSC-AC006600		Setting Plate Screw (M5×L10)	셋팅판 죔나사 (M5×L10)	1	
G-21	CUT-NB000100		Upper Thread Trimmer Fixing Mes	상사절 고정메스	1	
G-22	CUT-NA000100		Upper Thread Trimmer Moving Mes	상사절 동메스	1	
G-23	CUT-BJ000500		Upper Thread Tension Plate	상사절 장력판	1	
G-24	DSC-FD000500		Screw (1/8", n=40)	메스 고정 단나사	1	
G-25	DPK-CA001200		Upper Thread Stopper Rubber	상사절 스토퍼 고무	1	
G-26	DSC-BF007500		Screw (11/64", n=40)	상사절 고정 메스 죔나사	1	
G-27	DWS-AA000600		Washer	상사절 고정 메스 와셔	1	
G-28	PWS-CA001600		Spring Washer	상사절 고정 메스 스프링 와셔	1	
G-29	CUT-DF000100		Upper Thread Trimmer Opening Cam(A)	상사절 개방 캠 (A)	1	
G-30	CUT-DF000200		Upper Thread Trimmer Opening Cam(B)	상사절 개발 캠 (B)	1	
G-31	DSC-BF003100		Bolt (M4×P0.7)	상사절 개발 캠 볼트	2	
G-32	PSC-AC002100		Screw (M4×P0.7)	상사절 개방 캠 죔나사	2	
G-33	CUT-CB000100		Upper Thread Trimmer Driving Lever	상사절 구동 레버	2	
G-34	CUT-CL000200		Upper Thread Trimmer Driving Lever Roller	상사절 구동 레버 롤러	1	
G-35	PBR-AA003600		Upper Thread Trimmer Driving Lever Bearing	상사절 구동 레버 베어링	1	
G-36	DSC-FB001100		Hinge Screw For Driving Roller(3/16", n=32)	구동 롤러 단나사	2	
G-37	PPK-BA000900		O-Ring	O-링	2	
G-38	CUT-CM000300		Longitudinal Feed Arm for Upper Thread Trim	상사절 세로 이송 암	1	
G-39	CUT-CL000100		Roller for Long Longituinal Feed Arm	상사절 세로 이송 암 롤러	1	
G-40	CUT-KC000200		Roller Shaft For Longituinal Feed Arm	상사절 세로 이송 암 롤러 축	1	
G-41	PSR-AC000200		E-Ring	상사절 세로 이송 암 롤러 축 E-링	1	
G-42	DSC-CB000500		Screw (15/64", n=28)	상사절 세로 이송 암 축 죔나사	1	
G-43	PSC-AC001200		Screw (M6×P1.0)	상사절 세로 이송 암 죔나사	1	
G-44	CUT-CM000601		Upper Thread Trimmer Driving Arm	상사절 구동 암	1	
G-45	CUT-BJ000700		Upper Thread Trimmer Lever Support Plate	상사절 레버 지지판	1	
G-46	PSC-AC001500		Screw (M4×P0.7)	상사절 레버 지지판 죔나사	1	
G-47	10-017W-1600		Washer	상사절 레버 지지판 죔나사 와셔	1	
G-48	DSC-FA008700		Roller Shaft For Upper Thread Trimmer Driving Arm	상사절 구동 암 롤러 축	1	
G-49	10-017W-1600		Washer	상사절 구동 암 롤러 축 와셔	1	
G-50	PSN-AA002100		Nut (M5)	상사절 구동 암 롤러 축 너트(M5)	1	
G-51	CUT-CL000300		Roller For Upper Thread Trimmer Driving Arm	상사절 구동 암 롤러	1	
G-52	CUT-BJ000900		Upper Thread Trimmer Driving Arm Stopper	상사절 구동암 스토퍼	1	
G-53	PSC-AC001500		Screw (M4×P0.7)	상사절 구동암 스토퍼 죔나사	1	
G-54	DWS-AA001100		Washer	상사절 구동암 스토퍼 와셔	1	
G-55	PSC-AC001200		Screw (M6×P1.0)	상사절 구동암 죔나사	1	
G-56	10-121A-300G		Upper Thread Trimmer Mes Ass'y	상사절 메스(조)	1Set	
G-57	DWS-AA001100		Washer	와셔	2	
G-58	DWS-AA000500		Washer	와셔	2	

www.garu.cn.cz

H

Lower thread trimmer Mechanism

하사절 관계

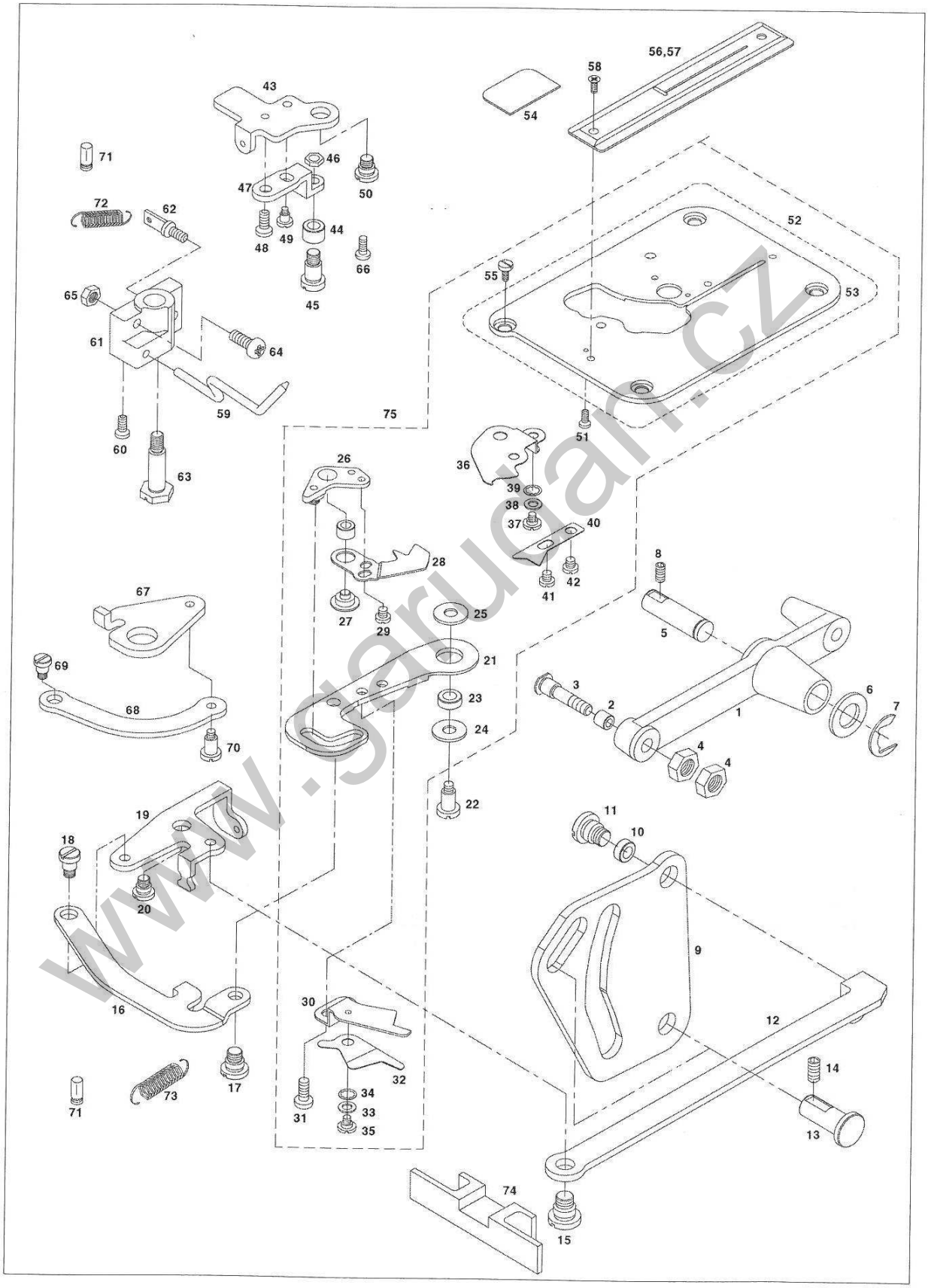

www.garudan.cz

Ref. No.	Parts No.	Note	Name of Parts	품 명	Q'ty	Assembly No.
H-1	CLT-CM000300		Lower Thread Trimmer Driving Lever	하사절 작동 레버	1	
H-2	CLT-CL000100		Lower Thread Trimmer Driving Lever Roller	하사절 작동 레버 롤러	1	
H-3	DSC-FA007000		Stud Screw for Lower Thread Trimmer Driving Lever Roller	하사절 작동 레버 롤러 단나사	1	
H-4	DSN-AA000600		Nut (3/16", n=32)	하사절 작동 레버 롤러 단나사 너트	2	
H-5	DPN-AA004500		Lower Thread Trimmer Driving Lever Shaft	하사절 작동 레버 축	1	
H-6	DWS-AA000700		Washer	하사절 작동 레버 축 와셔	1	
H-7	PSR-AC000800		E-Ring	하사절 작동 레버 축 E-링	1	
H-8	DSC-CB000500		Screw (15/64", n=28)	하사절 작동 레버 축 죔나사	1	
H-9	CLT-DF000100		Lower Thread Trimmer Cam	하사절 캠	1	
H-10	CUT-CL000200		Lower Thread Trimmer Cam Roller	하사절 캠 롤러	1	
H-11	DSC-FA005800		Stud Screw(B) for Lower Thread Trimmer Rod	하사절 연결 롯드 단나사 (B)	1	
H-12	CLT-CC000100		Lower Thread Trimmer Rod	하사절 연결 롯드	1	
H-13	DPN-AD004300		Lower Thread Trimmer Cam Shaft	하사절 캠 축	2	
H-14	DSC-CB000500		Screw (15/64", n=28)	하사절 캠 축 죔나사	2	
H-15	DSC-FA007100		Stud Screw(A) for Lower Thread Trimmer Rod	하사절 연결 롯드 단나사 (A)	1	
H-16	CLT-CA000100		Lower Thread Trimmer Link (A)	하사절 링크 (A)	1	
H-17	DSC-FA007200		Stud Screw for Lower Thread Trimmer Link (A)	하사절 링크 (A) 단나사	1	
H-18	DSC-FA005900		Stud Screw for Lower Thread Trimmer Link	하사절 링크 연결 단나사	1	
H-19	CLT-CA000200		Lower Thread Trimmer Link (B)	하사절 링크 (B)	1	
H-20	DSC-FA007300		Stud Screw for Lower Thread Trimmer Link (B)	하사절 링크 (B) 단나사	1	
H-21	CLT-CM000400		Mes Driving Lever	메스 작동 레버	1	
H-22	DSC-FA007300		Stud Screw for Mes Driving Lever Roller	메스 작동 레버 롤러 단나사	1	
H-23	CLT-CL000200		Mes Driving Lever Roller	메스 작동 레버 롤러	1	
H-24	DWS-AA006900		Washer(A) for Mes Driving Lever	메스 작동 레버 와셔 (A)	1	
H-25	DWS-AA007000		Washer(B) for Mes Driving Lever	메스 작동 레버 와셔 (B)	1	
H-26	CLT-CM000500		Lever For Lower Thread Retainer	밑실 가리개 레버	1	
H-27	DSC-FA007400		Stud Screw for Lower Thread Retainer Lever(11/64"n=11)	밑실 가리개 레버 단나사	1	
H-28	CLT-BG000200		Lower Thread Retainer	밑실 가리개	1	
H-29	DSC-BJ002800		Screw (9/64", n=40)	밑실 가리개 죔나사	2	
H-30	CLT-NB000201		Fixed Mes for Lower Thread Trimmer Ass'y	하사절 고정 메스 (조)	1Set	
H-31	DSC-BJ002900		Screw (9/64", n=40)	하사절 고정 메스 죔나사	2	
H-32	CLT-NA000201		Moving Mes for Lower Thread Trimmer	하사절 동메스	1	
H-34	DWS-CC000301		Washer	하사절 동메스 파형 와셔	1	
H-35	DSC-BJ003101		Screw (3/32", n=56)	하사절 동메스 죔나사	1	
H-36	CLT-BJ001400		Lower Thread Clamp Plate Ass'y	밑실 걸이판 (조)	1Set	
H-37	DSC-FA008101		Stud Screw for Lower Thread Clamp Plate (1/8", n=40)	밑실 걸이판 단나사		
H-39	DWS-CC000300		Washer	밑실 걸이판 파형 와셔	1	
H-40	CLT-BJ001500		Lower Thread Presser Plate	밑실 누름 판	1	
H-41	DSC-BF008100		Screw A (3/32", n=56)	밑실 누름판 단나사	1	
H-42	DSC-BJ002800		Screw B (9/64", n=40)	밑실 누름 판 죔나사 B	1	
H-43	CLT-BJ001000		Opening Plate A	열림판 A	1	
H-44	CLT-CL000300		Opening Plate Roller	열림판 롤러	1	
H-45	DSC-FA007500		Opening Plate Rolller Shaft	열림판 롤러 축	1	
H-46	DSN-AA000300		Nut (11/64"n=40)	열림판 롤러 축 너트	1	
H-47	CLT-BJ001100		Opening Plate B	열림판 B	1	
H-48	PSC-BJ000100		Screw "A"(1/8", n=40)	열림판 죔나사	1	
H-49	DSC-BJ001100		Screw "B"(1/8", n=40)	열림판 죔나사 B	1	
H-50	DSC-FA004300		Stud Screw Opening Plate	열림판 단나사	1	
H-51	DSC-BF008000		Screw (3/32", n=56)	밑실 가리개 레버 스토퍼 죔나사	1	
H-52	10-108A-300G		Lower Thread Trimmer Base Plate Ass'y	하사절 베이스 판 (조)	1Set	
H-53	CLT-BJ001300		Lower Thread Trimmer Base Plate	하사절 베이스 판	1	
H-54	10-106A-306G		Lower Thread Trimmer Base Plate Cover	하사절 베이스 판 커버	1	
H-55	DSC-BJ003000		Screw (11/64", n=40)	하사절 베이스 판 죔나사	4	
H-56	CGA-GA000500		Needle plate (G)	침판 (일반용)	1	
H-57	CGA-GA000600		Needle Plate (K)	침판 (니트용)	1	
H-58	DSC-BB001900		Screw (9/64", n=40)	침판 죔나사	2	
H-59	DSP-AC002400		Bobbin Catcher	보빈 캐쳐	1	

www.garuan.cz

H

Lower thread trimmer Mechanism

하사절 관계

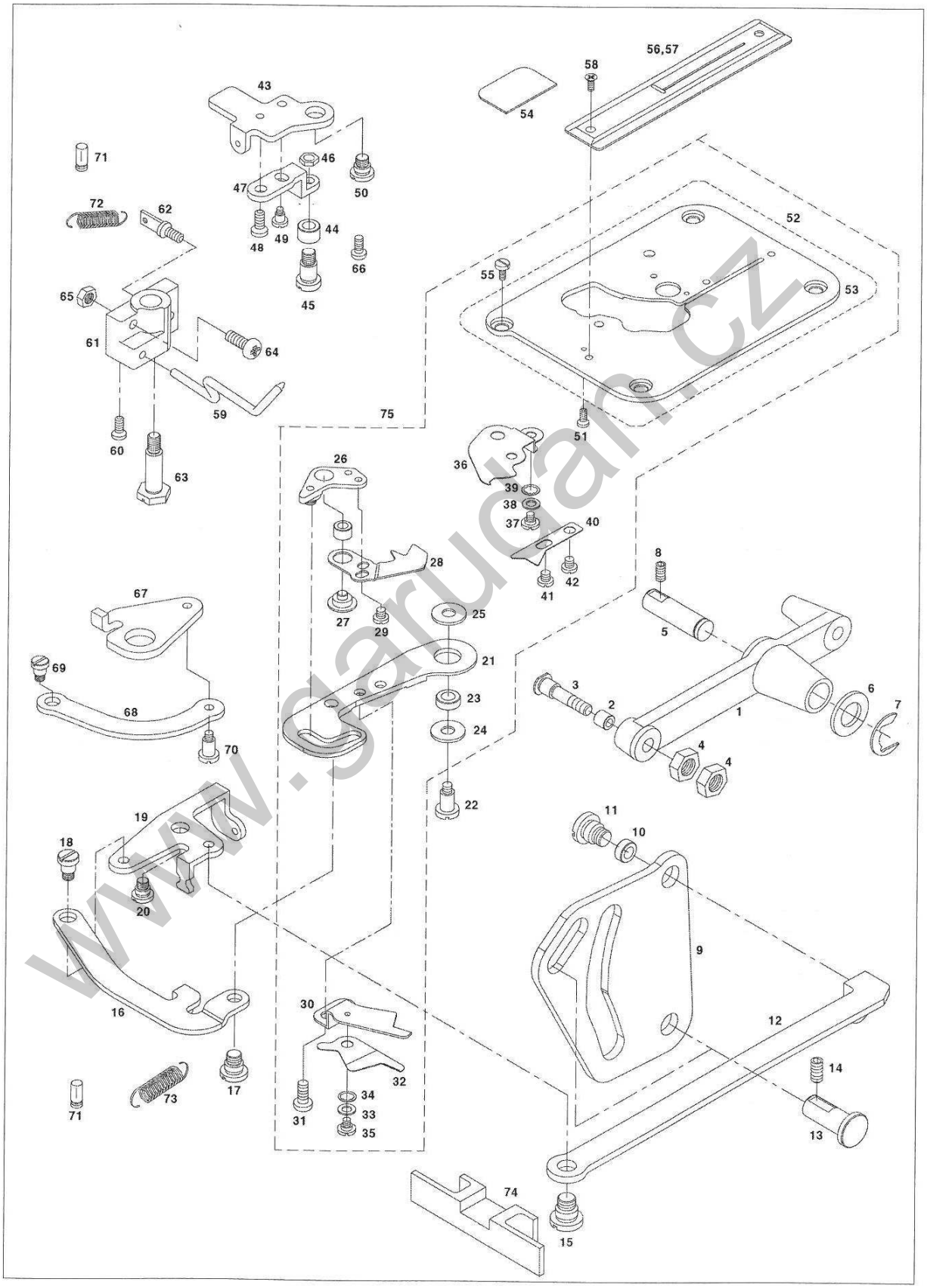

www.garudan.cz

Ref. No.	Parts No.	Note	Name of Parts	품 명	Q'ty	Assembly No.
H-60	DSC-BJ001400		Screw (9/64", n=40)	보빈 캐쳐 죔나사	1	
H-61	CLT-BB000400		Bobbin Catcher Bracket	보빈 캐쳐 브라켓	1	
H-62	DSC-HD000800		Bobbin Catcher Spring Holder	보빈 캐쳐 스프링 걸이	1	
H-63	DSC-FA007600		Stud Screw for Bobbin Catcher(15/64", n=28)	보빈 캐쳐 브라켓 단나사	1	
H-64	DSC-BA001800		Screw (9/64", n=40)	보빈 캐쳐 브라켓 스토퍼 죔나사	1	
H-65	DSN-AA001000		Nut (9/64", n=40)	보빈 캐쳐 브라켓 스토퍼 너트	1	
H-66	DSC-BJ000200		Screw (11/64", n=40)	열림판 스토퍼 죔나사	1	
H-67	CLT-CA000300		Hook Cover Link (A)	훅 커버 링크 (A)	1	
H-68	CLT-CA000400		Hook Cover Link (B)	훅 커버 링크 (B)	1	
H-69	DSC-FA007200		Stud Screw(A) for Hook Cover Link	훅 커버 링크 단나사 (A)	1	
H-70	DSC-FB001200		Stud Screw(B) for Hook Cover Link	훅 커버 링크 단나사 (B)	1	
H-71	DPN-BA000100		Extension Spring Holder Pin for Lower Thread Trimmer	하사절 인장 스프링 걸이 핀	2	
H-72	DSP-AB001900		Extension Spring(A) for Lower Thread Trimmer	하사절 인장 스프링 (A)	1	
H-73	DSP-AB002000		Extension Spring(B) for Lower Thread Trimmer	하사절 인장 스프링 (B)	2	
H-74	CLT-FZ000100		Rubber for Lower Thread Trimmer Connecting Rod	하사절 연결 롯드 커버 고무	1	
H-75	AS-005176-01		Lower Thread Trimmer Mes Ass'y	하사절 메스(조)	1Set	

www.garudan.cz

I

Y-Moving Mechanism

Y-이송 관계

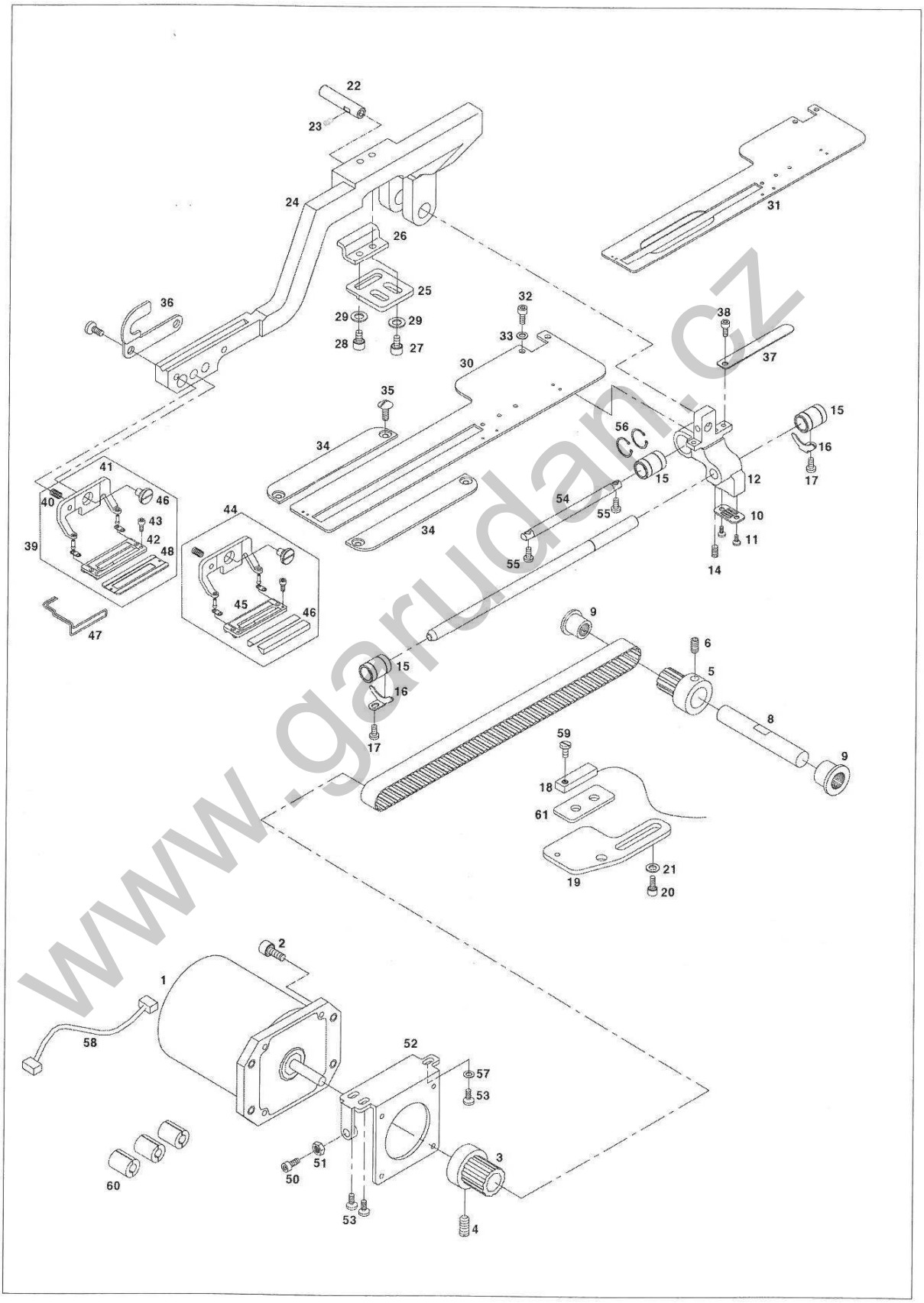

www.garudan.cz

Ref. No.	Parts No.	Note	Name of Parts	품 명	Q'ty	Assembly No.
I-1	PMT-BJ000800		Y-Driving Motor	Y-이송 모터	1Set	
I-2	PSC-AC005600		Screw (M5×P0.8)	Y-이송 모터 죔나사	4	
I-3	DPL-BD001700		Y-Driving Pulley	Y-이송 구동 풀리	1	
I-4	DSC-CB000500		Screw (15/64", n=28)	Y-이송 구동 풀리 죔나사	2	
I-5	DPL-BD001700		Y-Feed Driven Pulley	Y-이송 종동 풀리	1	
I-6	DSC-CB000500		Screw (15/64", n=28)	Y-이송 종동 풀리 죔나사	2	
I-7	PBT-BD001200		Y-Feed Drive Timming Belt	Y-이송 타이밍 벨트	1	
I-8	CYF-KC001400		Y-Feed Driven Pulley Shaft	Y-이송 종동 풀리 축	1	
I-9	PBR-AA001100		Y-Feed Driven Pulley Bearing	Y-이송 종동 풀리 베어링	2	
I-10	CYF-BJ003900		Y-Feed Timming Belt Holder Plate	Y-이송 타이밍 벨트 잡이판	1	
I-11	DSC-AC001400		Fixing Bolt for Holder Plate	벨트 잡이판 고정 볼트	2	
I-12	CYF-BB001800		Y-Feed Arm Support	Y-이송 아암 지지대	1	
I-13	CYF-KC001500		Y-Feed Shaft	Y-이송 축	1	
I-14	DSC-CB000500		Screw (15/64", n=28)	Y-이송 축 죔나사	1	
I-15	PBR-FA000900		Y-Feed Shaft Bearing	Y-이송 축 베어링	3	
I-16	CYF-BJ002800		Bearing Support Plate	베어링 지지판	2	
I-17	DSC-BJ001100		Screw (9/64", n=40)	베어링 지지판 죔나사	2	
I-18	CA-003414-00		Y-Feed Sensor Ass'y	Y-이송 센서(조)	1	
I-19	CYF-BJ003800		Feed Sensor Support	Y-이송 센서 받침	1	
I-20	DSC-BF007500		Screw (11/64", n=40)	Y-이송 센서 받침 죔나사	2	
I-21	DWS-AA001100		Washer	Y-이송 센서 받침 죔나사 와셔	2	
I-22	DPN-AA005300		Y-Feed Arm Support Shaft	Y-이송암 지지대 축	1	
I-23	DSC-CB000500		Screw (M5×P0.8)	Y-이송암 지지대 축 죔나사	1	
I-24	CYF-BB001900		Y-Feed Arm	Y-이송암	1	
I-25	CYF-BJ003700		Return Cam Support Plate	리턴 캠 지지판	1	
I-26	CYF-BJ003600		Return Cam	리턴 캠	1	
I-27	PSC-AC001500		Fixing Bolt for Return Cam Support Plate	리턴 캠 지지판 고정 볼트	2	
I-28	PSC-AC001500		Screw (M4×P0.5)	리턴 캠 죔나사	2	
I-29	DWS-AA001100		Washer	리턴 캠 지지판 고정 와셔	4	
I-30	CGA-GJ001100		Feed Plate (G)	이송판 (일반용)	1	
I-31	20-044A-300K		Feed Plate (K)	이송판 (니트용)	1	
I-32	PSC-AC001500		Fixing Bolt for Feed Plate (M4×P0.7)	이송판 고정볼트	2	
I-33	DWS-AA001100		Washer	이송판 고정와셔	2	
I-34	CYF-BJ003300		Feed Plate Guide	이송판 가이드	2	
I-35	DSC-BG000100		Screw (9/64", n=40)	이송판 가이드 죔나사	4	
I-36	CYF-BJ003500		Feed Arm Support	이송암 지지판	1	
I-37	CYF-BJ003400		Y-Feed Arm Supporter Cover	Y-이송암 지지대 커버	1	
I-38	PSC-AC001500		Screw (M4×P0.7)	Y-이송암 지지대 커버 죔나사	1	
I-39	AGA-PS001100		Presser Foot Ass'y	노루발(조)-일반용	1Set	
I-40	20-521G-300G		Fixing Spring	노루발(상) 고정 스프링	1	
I-41	20-522A-300G		Presser Foot (U)	노루발 (상)	2	
I-42	20-523A-300G		Presser Foot (L)	노루발 (하)	1	
I-43	20-524S-300G		Screw (3/32", n=56)	노루발 (하)-죔나사	2	
I-44	20-053A-300K		Presser Foot Ass'y - for Knit	노루발 (조)-니트용	1Set	
I-45	20-525A-300K		Presser Foot (L)- for Knit	노루발 (하)-니트용	1	
I-46	DSC-FA008800		Stud Screw for Presser Foot(9/64", n=40)	노루발 단나사	1	
I-47	CPB-BH000200		Finger Guard	핑거가드	1	
I-48	20-526R-300G		Presser Foot Cushion Rubber (G)	노루발 쿠션 고무 (일반용)	1	
I-49	20-527R-300K		Presser Foot Cushion Rubber (K)ention	노루발 쿠션 고무 (니트용)	2	
I-50	20-055S-300G		Adjusting Screw for Timing Belt	타이밍 벨트 장력 조절 나사(M5×L25)	1	
I-51	PSN-AA002100		Tention Adjusting Nut for Timing Belt	타이밍 벨트 장력 조절 너트(M5)	1	
I-52	CYF-BB001400		Y-Holder Bracket	Y-모터 브라켓	1	
I-53	PSC-AC002900		Screw (M6×P1.0)	Y-모터 브라켓 죔나사	3	
I-54	CYF-KC001600		Y-Feed Guide Shaft	Y-이송 가이드 축	1	
I-55	DSC-AC001400		Screw (11/64"n=40)	Y-이송 가이드 축 죔나사	2	
I-56	DSR-AA000100		C-Ring (φ19)	C-Ring	2	
I-57	DWS-AA007100		Washer	평와셔	3	

www.garuan.cz

I

Y-Moving Mechanism

Y-이송 관계

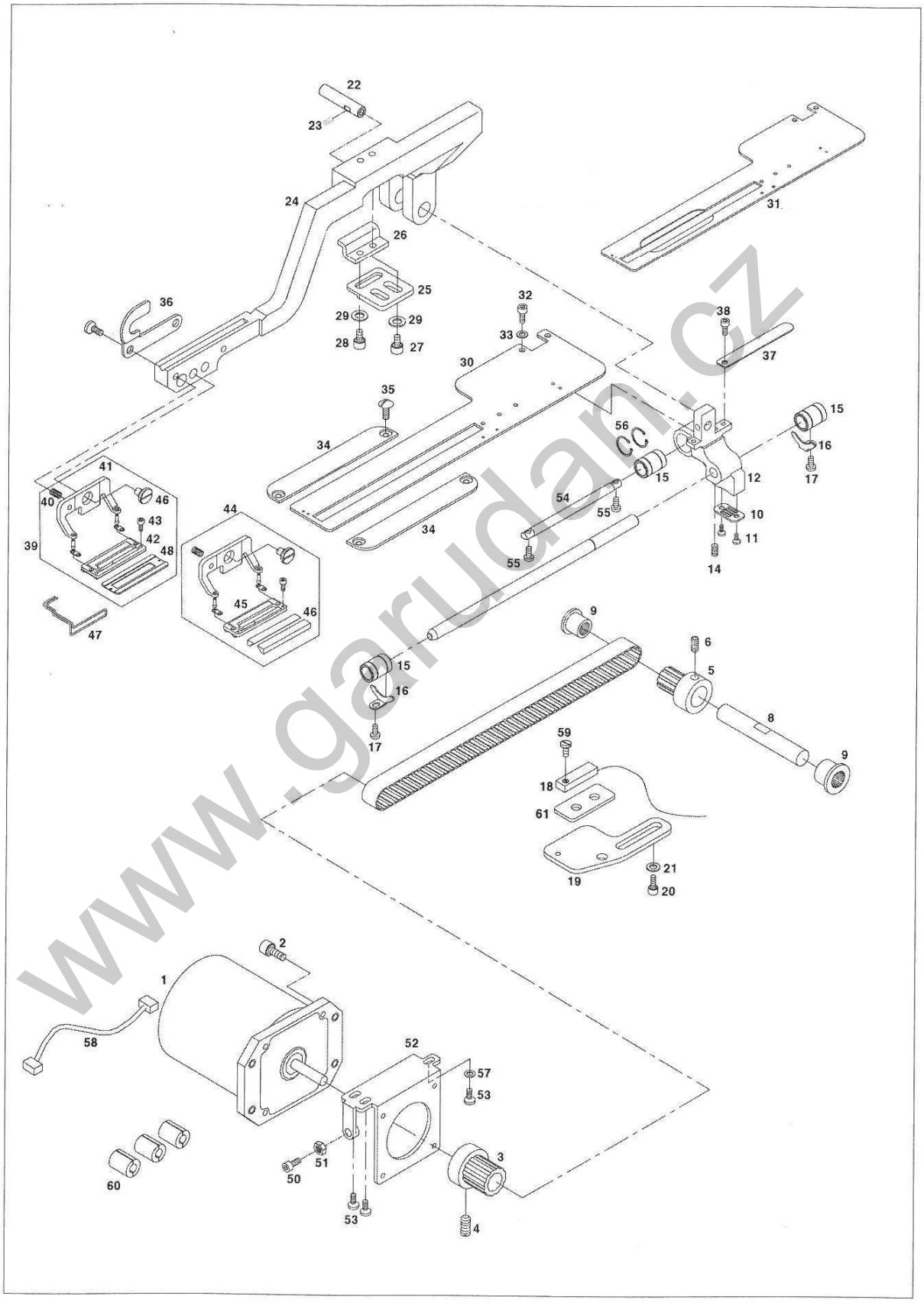

www.garudan.cz

Ref. No.	Parts No.	Note	Name of Parts	품 명	Q'ty	Assembly No.
I-58	46-007A-300G		Cable	Y축 모터 중간 연결 케이블	1	
I-59	PSC-BD000700		Screw	고정나사(M3×L10)	1	
I-60	20-058A-300G		Bead	비드(ZCAT2035-930A)(소)	3	
I-61	CYF-BJ004000		Sensor Bracket Washer	근접센서 브라켓 단차보정와셔	1	

www.garudan.cz

J

Cutter Mechanism

커터 관계

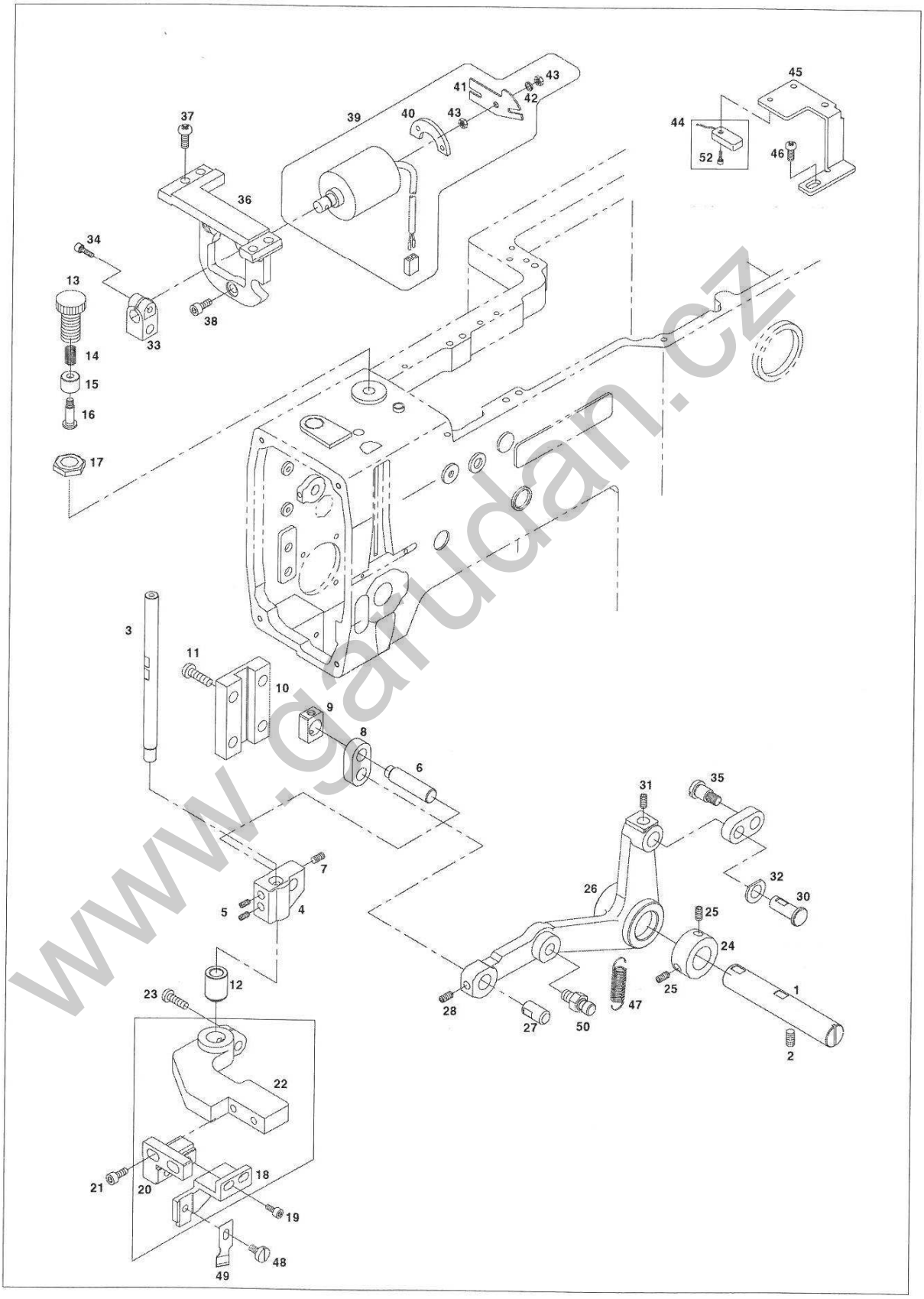

www.garudan.cz

Ref. No.	Parts No.	Note	Name of Parts	품 명	Q'ty	Applied Period
J-1	CCT-KC000600		Cutter Driving Arm Shaft	커터 구동 암 축	1	
J-2	DSC-CB000500		Screw (15/64″, n=28)	커터 구동 암 축 죔나사	1	
J-3	CCT-KF000200		Cutter Shaft	커터 축	1	Mar.28.09
J-4	CCT-BF000300		Cutter Shaft Holder	커터 축 잡이	1	
J-5	DSC-CB000500		Screw (15/64″, n=28)	커터 축 잡이 죔나사	2	
J-6	CCT-KF000300		Cutter Driving Link Shaft	커터 구동 링크 축	1	
J-7	DSC-CB000500		Screw (15/64″, n=28)	커터 구동 링크 축 죔나사	1	
J-8	CCT-CA000300		Cutter Driving Link	커터 구동 링크	2	
J-9	CCT-BK000100		Cutter Shaft Slide Block	커터 축 슬라이드 블록	1	Dec.15.08
J-10	CCT-BK000200		Cutter Shaft Guide	커터 축 안내	1	Dec.15.08
J-11	55-019S-5050		Screw (15/64″, n=28)	커터 축 안내 고정 나사	4	
J-12	DBS-DA007800		Cutter Shaft Bushing	커터 축 부싱	1	
J-13	DSC-HZ000400		Adjusting Screw for Cutter (1/2″, n=40)	커터 조절 나사	1	
J-14	DSP-AA003200		Spring for Cutter Adjusting	커터 조절 스프링	1	
J-15	DBS-DA007700		Cushion Support for Adjusting Screw	조절 나사 쿠션 지지대	1	
J-16	DSC-FA008500		Stud for Cushion Support (9/64″, n=40)	쿠션 지지대 고정 단나사	1	
J-17	DSN-AA001800		Nut for Cutter Adjusting Screw(1/2″, n=40)	커터 조절 나사 너트	1	
J-18	CCT-BB001000		Cutter Mounting Plate	커터 부착판	1	
J-19	PSC-AC001500		Screw (M4×P0.7)	커터 부착판 조정나사	2	
J-20	CCT-BB000900		Cutter Adjusting Plate	커터 조정판	1	
J-21	PSC-AC001500		Screw (M4×P0.7)	커터 조정판 조정나사	2	
J-22	CCT-BF000400		Cutter Holder	커터 홀더	1	
J-23	DSC-AC001400		Screw (11/64″, n=40)	커터 축 죔나사	1	
J-24	DCL-AA000100		Collar for Cutter Driving Arm Shaft	커터 구동 암 축 카라	1	
J-25	DSC-CB000500		Screw (15/64″, n=28)	카라 죔나사	2	
J-26	CCT-CM000200		Cutter Driving Arm	커터 구동 암	1	
J-27	DPN-AA004700		Pin for Cutter Driving Arm	커터 구동 암 핀	1	
J-28	DSC-CB000700		Screw (M5×P0.8)	핀 죔나사	1	
J-30	DPN-AD004600		Cutter Link Shaft	커터 링크 축	1	
J-31	DSC-CB000500		Screw (15/64″, n=28)	커터 링크 축 죔나사	1	
J-32	DWS-AA003000		Washer	커터 링크 축 고정와셔	1	
J-33	CCT-BB000700		Cutter Link Bracket	커터 링크 브라켓	1	
J-34	PSC-AC005600		Screw (11/64″, n=40)	커터 링크 브라켓 죔나사	1	
J-35	DSC-FD000600		Stud Screw for Cutter Link (15/64″, n=28)	커터 링크 단나사	1	
J-36	CCT-BB000800		Cutter Solenoid Bracket	커터 솔레노이드 브라켓	1	
J-37	DSC-BF002600		Screw (3/16″, n=28)	커터 솔레노이드 브라켓 고정나사	4	
J-38	PSC-AC005600		Screw (M5×L10)	커터 솔레노이드 고정나사(M5×L10)	3	
J-39	DSD-AA001300		Cutter Solenoid Ass'y	커터 솔레노이드 (조)	1Set	
J-40			Stopper Cushion	스토퍼 쿠션	1	
J-41			Solenoid Stopper	솔레노이드 스토퍼	1	
J-42			Washer	스토퍼 고정 와셔	1	
J-43			Nut	스토퍼 고정 너트	2	
J-44	CA-003414-00		Cutter Sensor Ass'y	커터 센서(조)	1	
J-45	CCT-BB001100		Cutter Sensor Bracket	커터 센서 브라켓	1	
J-46	DSC-BJ000200		Screw (11/64″, n=40)	커터 센서 브라켓 죔나사	1	
J-47	DSP-AB002200		Extention Spring for Cutter Driving Arm	커터 운동 암 인장 스프링	1	
J-48	DSC-BF008300		Screw (11/64″, n=40)	커터 고정 나사	1	
J-49	CGA-GF000200		Cutter (1/2″)	커터(1/2″)	1	
J-50	DSC-HD000900		Spring Holder	커터 구동암 스프링 걸이	1	
J-51	ACT-SM000100		Cutter Holder Ass'y	커터홀더(조)	1Set	
J-52	PSC-BD000601		Screw	센서 죔나사	1	

www.garuman.cz

K

Bobbin Winder & Hand Pulley Mechanism

실감기 및 핸드풀리 관계

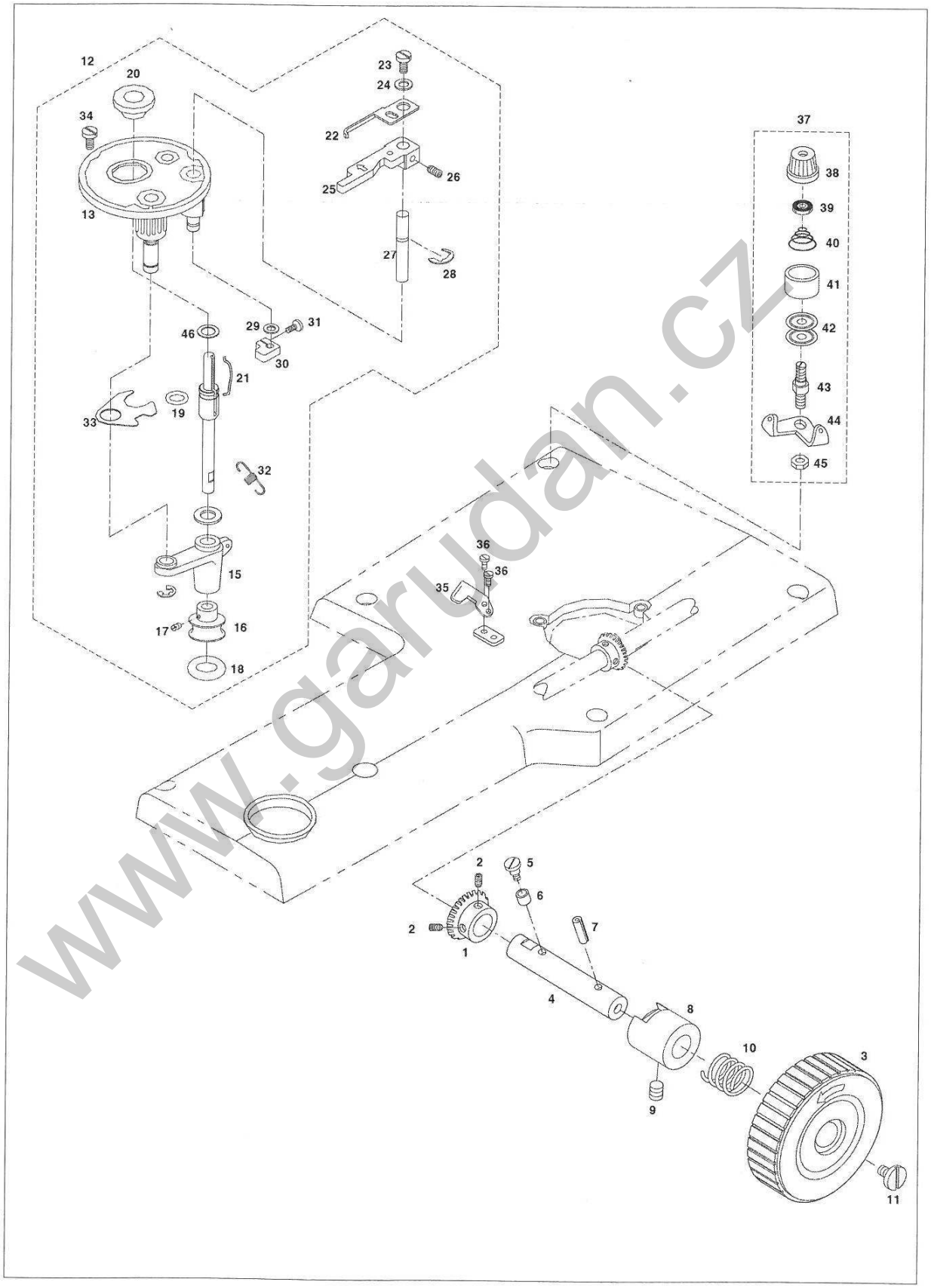

www.garudan.cz

Ref. No.	Parts No.	Note	Name of Parts	품 명	Q'ty	Assembly No.
K-1	DGR-AC000100		Hand Pully Driven Gear	핸드 풀리 종동 기어	1	
K-2	DSC-CB000400		Screw (1/4", n=40)	핸드 풀리 기어 죔나사	4	
K-3	CHP-CP000100		Hand Pully	핸드 풀리	1	
K-4	CHP-KZ000100		Hand Pully Shaft	핸드 풀리 축	1	
K-5	DSC-FA000200		Stud Screw for Hand Pully Roller	핸드 풀리 롤러 단나사	1	
K-6	CHP-CL000100		Hand Pully Roller	핸드 풀리 롤러	1	
K-7	PPN-AF000100		Spring Pin	스프링 핀	1	
K-8	DBS-DA000400		Hand Pully Bushing	핸드 풀리 붓싱	1	
K-9	DSC-CB000500		Screw (15/64", n=28)	핸드 풀리 붓싱 죔나사	1	
K-10	DSP-AA000100		Hand Pully Spring	핸드 풀리 스프링	1	
K-11	DSC-BF000200		Screw	핸드 풀리 죔나사	1	
K-12	41S101S-306H		Thread Winder Ass'y	실감기(조)	1Set	
K-13	ABW-PS000200		Thread Winder Base Ass'y	실감기 베이스(조)	1	
K-14	CBW-KZ000300		Thread Winder Driving Shaft	실감기 구동축	1	
K-15	CBW-BA000400		Bobbin Winder Action Body	실감기 작동체	1	
K-16	CBW-CP000100		Thread Winder Action pulley	실감기 작동 풀리	1	
K-17	DSC-CB000300		Screw (11/64", n=40)	고정나사	2	
K-18	CBW-FA000100		Thread Winder Action Ring	실감기 작동링	1	
K-19	CBW-FA000200		Bobbin Winder Shaft Rubber Ring	실감기 구동축 고무링	1	
K-20	CBW-BN000200		Bobbin Stand	보빈 스탠드	1	
K-21	CBW-BH000200		Bobbin Stopper	보빈 스토퍼	1	
K-22	CBW-BJ000300		Bobbin Winder Adjusting Plate	실감기 조정판	1	
K-23	DSC-BF001800		Screw (1/8", n=40)	죔나사	1	
K-24	PWS-AA002100		Washer	와셔	1	
K-25	CBW-CM000200		Bobbin Winder Lever	실감기 레버	1	
K-26	PSC-CB000200		Screw (M4×P0.7)	고정나사	1	
K-27	CBW-KC000100		Bobbin Winder Lever Shaft	실감기 레버축	1	
K-28	PSR-AC000200		E-Ring (Ø5)	E-링 (호칭경5)	2	
K-29	DWS-AA000400		Washer	와셔	2	
K-30	CBW-DZ000100		Thread Winder Adjusting Cam	실감기 조절캠	1	
K-31	PSC-AC001800		Screw (M4×P0.7)	고정나사	1	
K-32	DSP-AB000100		Thread Winder Spring	실감기 인장 스프링	1	
K-33	CBW-BJ000100		Thread Winder Action Plate	실감기 작동판	1	
K-34	DSC-BF001700		Screw (11/64", n=40)	죔나사	3	
K-35	CMB-NB000100		Thread Winder Mes	실감기 메스	1	
K-36	DSC-BC000200		Screw (9/64", n=40)	죔나사	2	
K-37	AMB-PS000300		Thread Tension Control Ass'y	실감기 실장력 조절장치(조)	1Set	
K-38	41S034S-306H		Thread Tension Cap Nut	실감기 조절 캡 너트	1	
K-39	CTA-BJ000100		Thread Tension Spring Stopper	실장력 조절 스프링 스토퍼	1	
K-40	DSP-BA000300		Thread Tension Spring	실감기 조정 스프링	1	
K-41	CTA-BD000200		Spring Cover	스프링 커버	1	
K-42	40-108A-1306		Thread Tension Disk	실안내 접시	1	
K-43	CMB-HM000100		Thread Tension Adjusting Shaft	실장력 조절축	1	
K-44	CMB-HK001000		Thread Guide Plate	실안내판	1	
K-45	DSN-AA000700		Nut	너트	1	
K-46	40-0001W-1600		Washer	와셔	1	

www.garudan.cz

L

Lubrication Mechanism

급유 관계

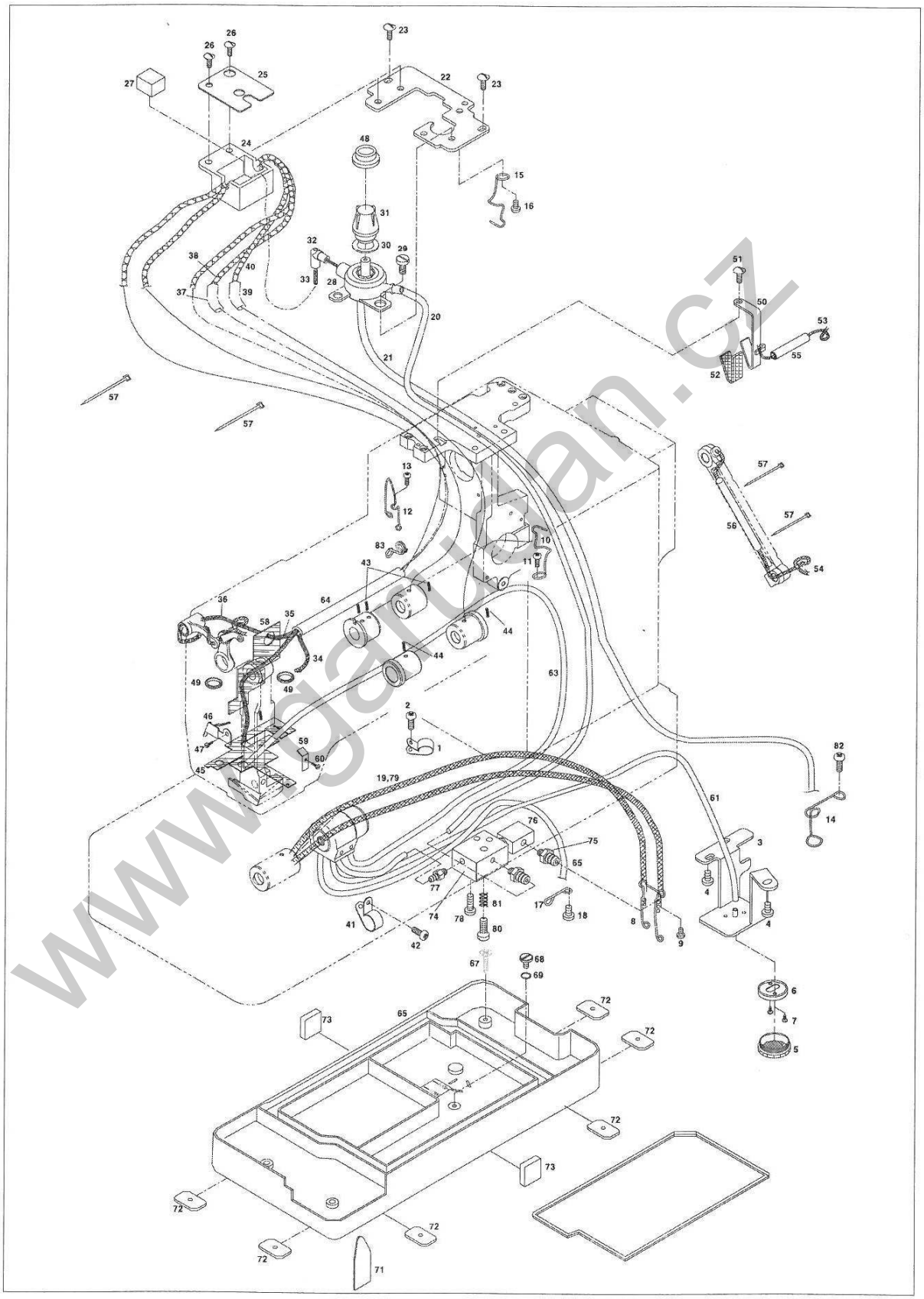

www.galiklan.cz

Ref. No.	Parts No.	Note	Name of Parts	품 명	Q'ty	Applied Period
L-1	PTC-AH000300		Code Holder (6N)	코드 홀더 (6N)	1	
L-2	DSC-BA000900		Screw (9/64", n=40)	코드 홀더 죔나사	1	
L-3	CLB-BB000400		Oil Filter Base Bracket	오일 필터 베이스 브라켓	1	
L-4	DSC-BJ000200		Screw (11/64", n=40)	오일 필터 베이스 브라켓 고정나사	3	
L-5	CLB-JK000100		Oil Filter	오일 필터	1	
L-6	CLB-BA000100		Oil Filter Base	오일 필터 베이스	1	
L-7	DSC-BA000900		Screw (9/64", n=40)	오일 필터 고정나사	2	
L-8	CLB-BH000800		Holder for Oil Hose A	호스잡이 A	1	
L-9	DSC-BA000900		Screw A (9/64", n=40)	호스잡이 A 고정나사	1	
L-10	CLB-BH000500		Holder for Oil Hose B	호스잡이 B	1	
L-11	DSC-BA000900		Screw B (9/64", n=40)	호스잡이 B 고정나사	1	
L-12	CLB-BH000600		Holder for Oil Hose C	호스잡이 C	1	
L-13	DSC-BA000900		Screw C (9/64", n=40)	호스잡이 C 고정나사	1	
L-14	CLB-BH000700		Holder for Oil Hose D	호스잡이 D	1	
L-15	CLB-BH000500		Holder for Oil Hose E	호스잡이 E	1	
L-16	DSC-BJ000200		Screw E (11/64", n=40)	호스잡이 E 고정나사	1	
L-17	CLB-BH000900		Holder for Oil Hose F	호스잡이 F	1	
L-18	DSC-BA000900		Screw F (9/64", n=40)	호스잡이 F 고정나사	1	
L-19	CLB-JG000200		Oil Wick for Lower Shaft Bushing(F)	하축 전붓싱 급유 유심(ϕ5×ϕ7)	1	
L-20	CLB-JG000500		Oil Hose for Oil Terminal	오일 터미널 급유 호스(ϕ3×ϕ5)	1	
L-21	CLB-JG000100		Return Hose for Oil Terminal	오일 터미널 환류 호스(ϕ6×ϕ8)	1	
L-22	CLB-BJ000600		Oil Terminal Base	오일 터미널 베이스	1	
L-23	DSC-BA000900		Screw (9/64", n=40)	오일 터미널 베이스 고정나사	3	
L-24	CLB-JB000200		Felt Base	휄트 베이스	1	
L-25	CLB-BJ000500		Felt Base Plate	휄트 베이스 판	1	
L-26	DSC-BJ000200		Screw (11/64", n=40)	휄트 베이스 판 고정 나사	2	
L-27	CLB-JL003300		Felt A	휄트 A	1	
L-28	CLB-JH000200		Oil Terminal	오일 터미널	1	
L-29	DSC-BJ000200		Screw (11/64", n=40)	오일 터미널 고정 나사	2	
L-30	CLB-FA000200		Oil Window Packing	유창 고무 패킹	1	
L-31	CLB-JJ000500		Oil Cap	유창	1	
L-32	CLB-JF000700		Oil Pipe	오일 파이프	1	
L-33			Wick for Oil Terminal	오일 터미널 유심	1	
L-34			Oil Wick for Lower Shaft Bushing(F)	상축 전 붓싱 급유 유심	1	
L-35			Oil Wick for Needle Bar Frame	바늘대 후레임 급유 유심	1	
L-36			Oil Wick Thread Take-up Lever	실채기 급유 유심	2	
L-37	CLB-JG000500		Oil Hose for Lower Shaft Bushing(R)	상축 후 붓싱 급유 호스(ϕ3×ϕ5)	1	
L-38			Oil Wick for Lower Shaft Bushing(R)	상축 후 붓심 급유 유심	1	
L-39	CLB-JG000500		Oil Hose for Oscillator Shaft Bushing(R)	요동축 후 붓싱 급유 호스(ϕ3×ϕ5)	1	
L-40			Oil Wick for Oscillator Shaft Bushing(R)	요동축 후 붓싱 급유 유심	1	
L-41	PTC-AH000100		Code Holder (5N)	코드 홀더 (5N)	2	
L-42	DSC-BA000900		Screw (9/64", n=40)	코드 홀더 고정 나사	2	
L-43	CLB-JL000800		Oil Felt for Upper Shaft Bushing(F, R)	상축 전,후 붓싱 급유 휄트	1	
L-44	CLB-JL000800		Oil Felt for Oscillator Shaft Bushing(F, R)	요동축 전,후 붓싱 급유 휄트	2	
L-45	CLB-JL003500		Falt	면판부 오일 환류 휄트	1	
L-46	CLB-BG002600		Oil Return Felt	휄트 지지대	1	
L-47	DSC-BA000900		Felt Support	휄트 지지대 고정나사	1	
L-48	DPK-CA001300		Screw (9/64", n=40)	유창 지지대	1	
L-49	DPK-CZ000500		Oil Cap Support	오일리젝터	2	
L-50	CLB-BG002700		Oil Rejecter	지그재그 연결 롯드 휄트 잡이	1	
L-51	DSC-BA000900		Zigzag Connecting Rod Felt Holder	휄트 잡이 고정나사	1	
L-52	CLB-JL002900		Felt	지그재그 연결 롯드 급유 휄트	1	
L-53	CLB-JD000100		Oil Wick for Zigzag Connecting Rod B	지그재그 연결 롯드 급유 유심 B	1	
L-54			Oil Wick for Zigzag Connecting Rod B	지그재그 연결 롯드 급유 유심B	1	
L-55	CLB-JG000500		Oil Hose for Zigzag Connecting Rod A	지그재그 연결 롯드 급유 호스A(ϕ3×ϕ5)	1	
L-56	CLB-JG000500		Oil Hose for Zigzag Connecting Rod B	지그재그 연결 롯드 급유 호스B(ϕ3×ϕ5)	2	
L-57			Cable Tie	급유호스 고정 케이블 잡이	4	

www.garuan.cz

L

Lubrication Mechanism

급유 관계

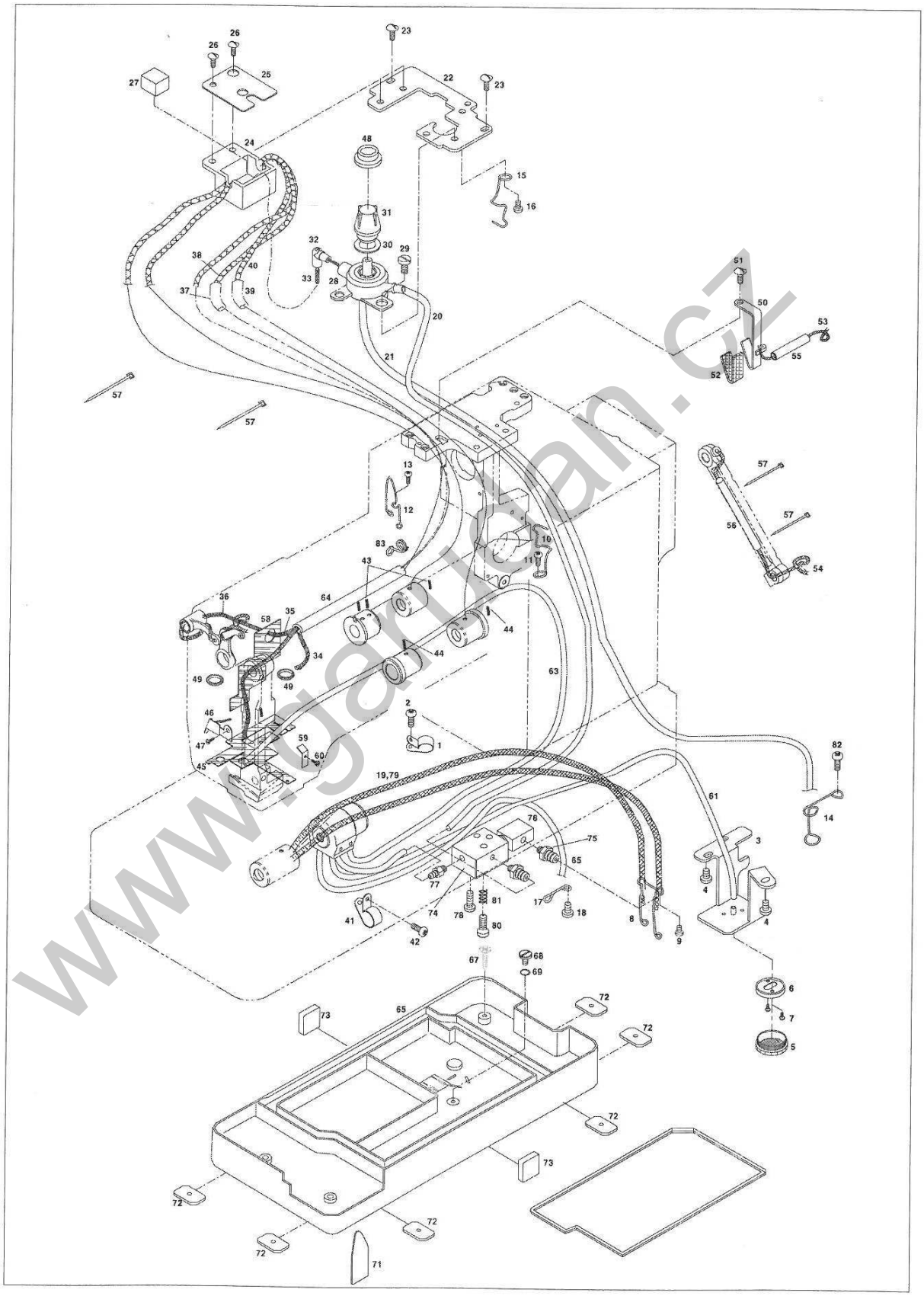

www.garlgan.cz

Ref. No.	Parts No.	Note	Name of Parts	품 명	Q'ty	Assembly No.
L-58	44-061M-300G		Oil Felt for Needle Bar Crank	바늘대 크랭크 급유 휄트	1	
L-59	CLB-BG002500		Oil Felt Holder for Needle Bar Crank	바늘대 크랭크 급유 휄트 잡이	2	
L-60	DSC-BA000900		Screw (9/64", n=40)	바늘대 크랭크 급유 휄트 잡이 고정나사	1	
L-61	CLB-JG000500		Hose	하축 중붓싱 급유 호스(φ3×φ5)	1	
L-62	CLB-JG000500		Hose	하축 중붓싱 배유 호스(φ3×φ5)	1	
L-63	CLB-JG000500		Hose	면판부 오링 환류 호스(φ3×φ5)	1	
L-64	CLB-JG000500		Hose	급유호스(φ3×φ5)	1	
L-65	CST-JA001000		Oil Pan	오일팬	1	
L-66	CST-MG000100		Oil Pan Gasket	오일팬 가스켓	1	
L-68	DSC-BF006100		Screw for Oil Cap	오일 마개 나사	1	
L-69	CST-FB000200		O-Ring	O-링	1	
L-70	DTC-AK000300		Magnetic	자석	1	
L-71	44-067A-300G		Oil Stopper Plate	오일 스토퍼 판	1	
L-72	CST-FD001500		Oil Pan Rubber Support A	오일 팬 고무 받침 A	6	
L-73	CST-FD001600		Oil Pan Rubber Support B	오일 팬 고무 받침 B	2	
L-74	CLB-JH000300		Oil Terminal	오일 터미널	1	
L-75	CLB-JP000701		Oil Hose Nipple(L)	급유 호스 니플(대)	1	
L-76	PPP-AB000400		Speed Controler	스피드 콘트롤러	1	
L-77	CLB-JP000100		Oil Hose Nipple	급유 호스 니플	1	
L-78	DSC-BA001800		Screw (9/64", n=40)	오일 터미널 죔나사	1	
L-79	CLB-JG000500		Oil Hose	급유 호스(φ3×φ5)	-	
L-80	DSC-BF008500		Screw (3/16", n=32)	나사	1	
L-81	DSP-AA003300		Spring	스프링	1	
L-82	DSC-BJ000200		Screw	죔나사	1	
L-83	CLB-BH000400		Holder	유심 고정판	1	

www.garudan.cz

M

Table Mechanism

테이블 관계

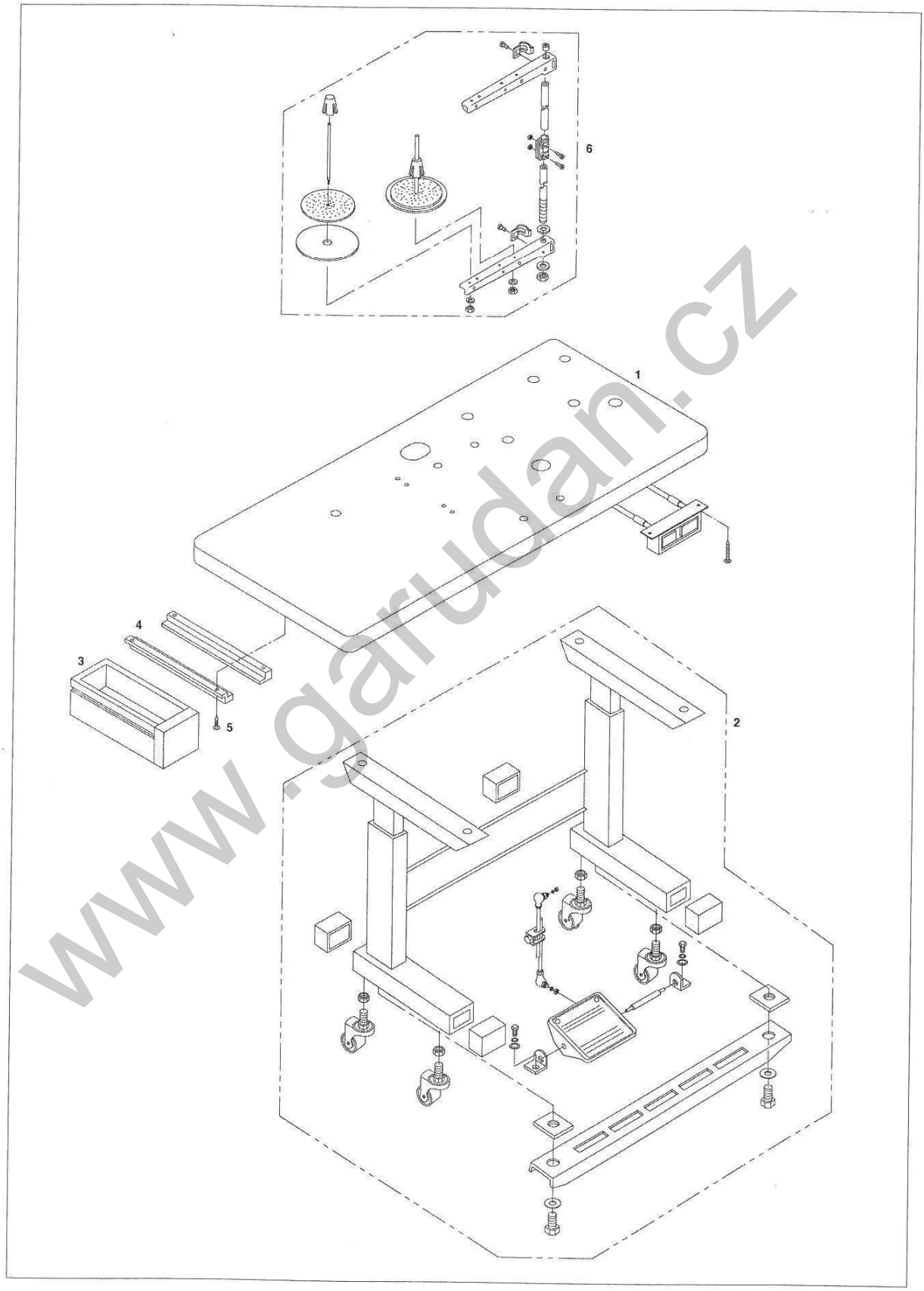

www.garudan.cz

Ref. No.	Parts No.	Note	Name of Parts	품 명	Q'ty	Assembly No.
M-1	KS-0000-300D		Table	테이블	1	
M-2	TZ-001-1000		Table Stand Ass'y	테이블 다리 (조)	1Set	
M-3		Option	Table Drawer	테이블 서랍	1	
M-4		Option	Support Bracket for Table Drawer	테이블 서랍 받침 브라켓	2	
M-5		Option	Screw Nail	테이블 서랍 받침 브라켓 고정나사 못	4	
M-6	CST-MF000100		Thread Stand Ass'y	실패꽂이 (조):2T용	1Set	

www.garudan.cz

N

Accessories Mechanism

액세서리 관계

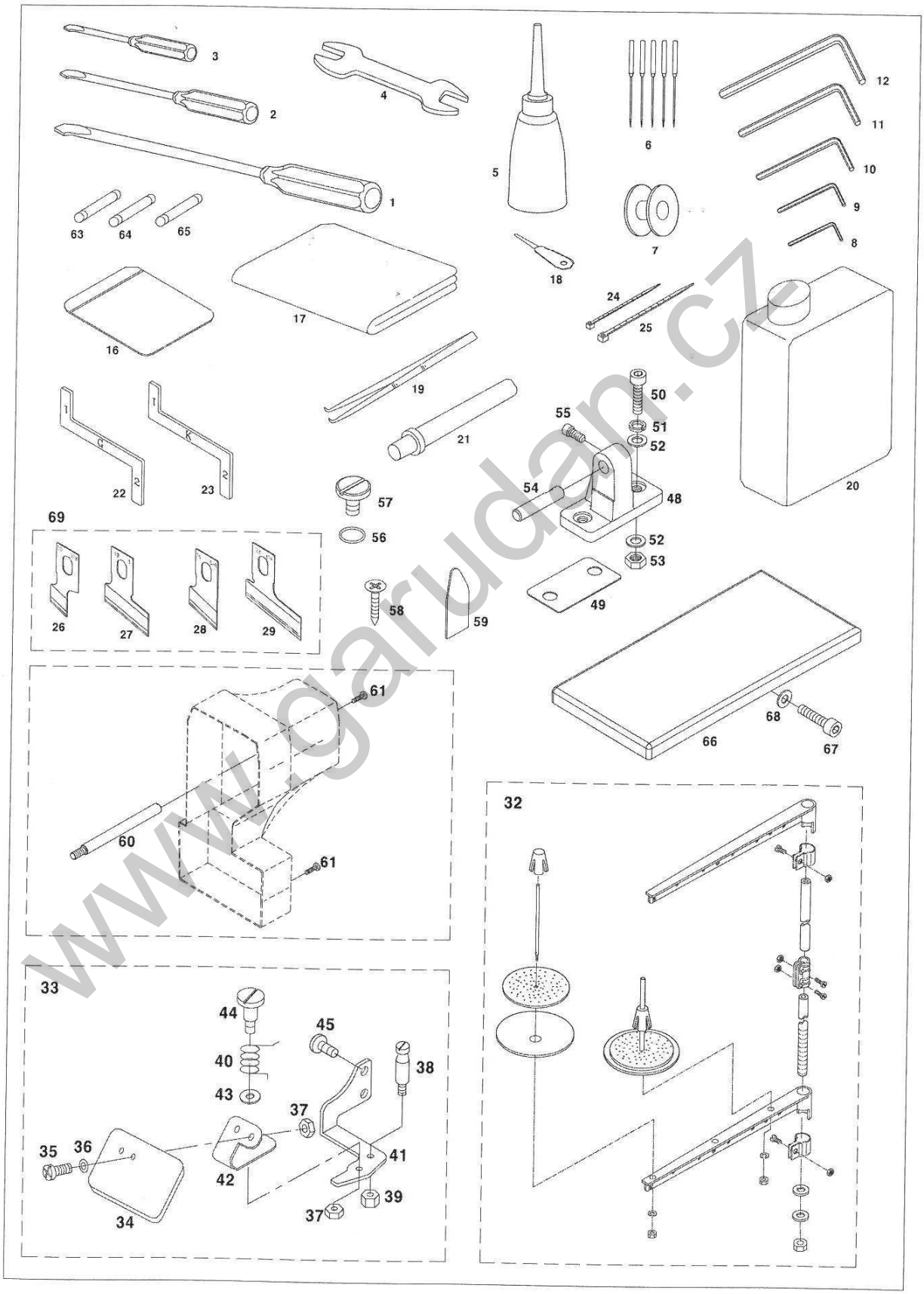

www.garudan.cz

Ref. No.	Parts No.	Note	Name of Parts	품 명	Q'ty	Assembly No.
N-1	PTL-BA000100		Driver (L)	드라이버 (대)	1	
N-2	PTL-BA000200		Driver (M)	드라이버 (중)	1	
N-3	PTL-BA000200		Driver (S)	드라이버 (소)	1	
N-4	PTL-CB000100		Spaner (9x10)	스패너 (9x10)	1	
N-5	CAC-JB000100		Oiler	오일 주유통	1	
N-6		K	Needle (DPx5 #11J)for D-BH3000G	바늘 (DPx5 #11J)for D-BH3000G	5	
		G	Needle (DPx5 #14)for D-BH3000	바늘 (DPx5 #14)for D-BH3000	5	
N-7	CHK-HB000500		Bobbin	보빈	2	
N-8	PTL-AB000100		L-Shaped Wrench (2mm)	L자 렌즈 (2mm)	1	
N-9	PTL-AB000300		L-Shaped Wrench (2.5mm)	L자 렌즈 (2.5mm)	1	
N-10	PTL-AB000500		L-Shaped Wrench (3mm)	L자 렌즈 (3mm)	1	
N-11	PTL-AB000400		L-Shaped Wrench (4mm)	L자 렌즈 (4mm)	1	
N-12	PTL-AB000200		L-Shaped Wrench (5mm)	L자 렌즈 (5mm)	1	
N-16	91-001C-1230		Accessorie Bag	액세서리 백	1	
N-17	91-001C-120H		Head Cover	헤드커버	1	
N-18	91-007C-7400		Thread	실끼우개	1	
N-19	91-020A-300G		Pin Set	핀셋	1	
N-20	91-008C-1230		Oil	오일통	1	
N-21	CST-CR000200		Body Support	두부 지지봉	1	
N-22	04-026A-300G		Gauge for Needle Bar Setting (G)	바늘대 셋팅 게이지(G)	1	
N-23	04-027A-300K		Gauge for Needle Bar Setting (K)	바늘대 셋팅 게이지 (K)	1	
N-24	PTC-AG0002200		Cable Tie (S)	케이블 타이(소)	5	
N-25	PTC-AG000100		Cable Tie (M)	케이블 타이(중)	10	
N-26	28-054A-300G		Cutter (3/8")	커터(3/8")	1	
N-27	28-056A-300G		Cutter (1")	커터(1")	1	
N-28	28-055A-300G		Cutter (5/8")	커터(5/8")	1	
N-29	28-057A-300G		Cutter (1¼")	커터(1¼")	1	
N-32	CST-MF000100		Thread Stand Ass'y	실패꽂이(조)	1Set	
N-33			Safety Plate Ass'y	안전판(조)	1Set	
N-34	CMB-BJ000900		Safety Plate	안전판	1	
N-35	DSC-BJ000200		Screw (11/64", n=40)	안전판 죔나사	1	
N-36	DWS-AA000500		Washer	와셔	2	
N-37	DSN-AA001200		Nut(11/64", n=40)	너트	3	
N-38	DSC-HD000100		Safety Plate Spring Hook	안전판 스프링 걸이	1	
N-39	DSN-AA000800		Nut	너트	1	
N-40	DSP-AC000100		Safety Plate Spring	안전판 스프링	1	
N-41	CMB-BB002200		Safety Plate Bracker	안전판 브라켓	1	
N-42	CMB-BG000100		Safety Plate Holder	안전판 홀더	1	
N-43	DWS-AA014400		Washer	안전판 홀더 와셔	1	
N-44	DSC-FA000100		Safety Plate Screw (11/64", n=40)	안전판 단나사	1	
N-45	DSC-BJ000200		Screw (11/64", n=40)	안전판(조) 죔나사	2	
N-48	CST-BB001100		Bed Hinge Bracket	베드 힌지 브라켓	2	
N-49	CST-FD000700		Rubber for Bed Hinge Bracket Support	베드 힌지 브라켓 받침고무	2	
N-50	PSC-AC001600		Bolt (M10×L70)	베드 힌지 브라켓 고정 볼트	4	
N-51	DWS-AA002000		Spring Wahser	베드 힌지 브라켓 와셔	8	
N-52	PWS-CA000300		Wahser	베드 힌지 브라켓 와셔	4	
N-53	PSN-AA000300		Nut (M10×P1.5)	베드 힌지 브라켓 고정 너트	4	
N-54	DPN-AA006701		Bed Hinge Shaft	베드 힌지 축	2	
N-55	PSC-AC002900		Screw (M6×P1.0)	베드 힌지 축 죔나사	2	
N-56	CST-FB000200		O-Ring	O-링	1	
N-57	DSC-BF006100		Screw for Oil Cup	배유 구멍 마개나사	1	
N-58	PSC-DA000100		Screw	스크류나사	4	
N-59	44-067A-300G		Oil Stopper Plate	오일 스토퍼 판	1	
N-60	DSC-HB000900		Motor Cover Support Bar(9/32", n=40)	모터 커버 지지봉	1	
N-61	DSC-BF001200		Screw (9/32", n=40)	모터 커버 죔나사	8	
N-63			Fuse(0.5A)	퓨즈(0.5A)	1	
N-64			Fuse(5A)	퓨즈(5A)	1	

www.garwan.cz

N

Accessories Mechanism

액세서리 관계

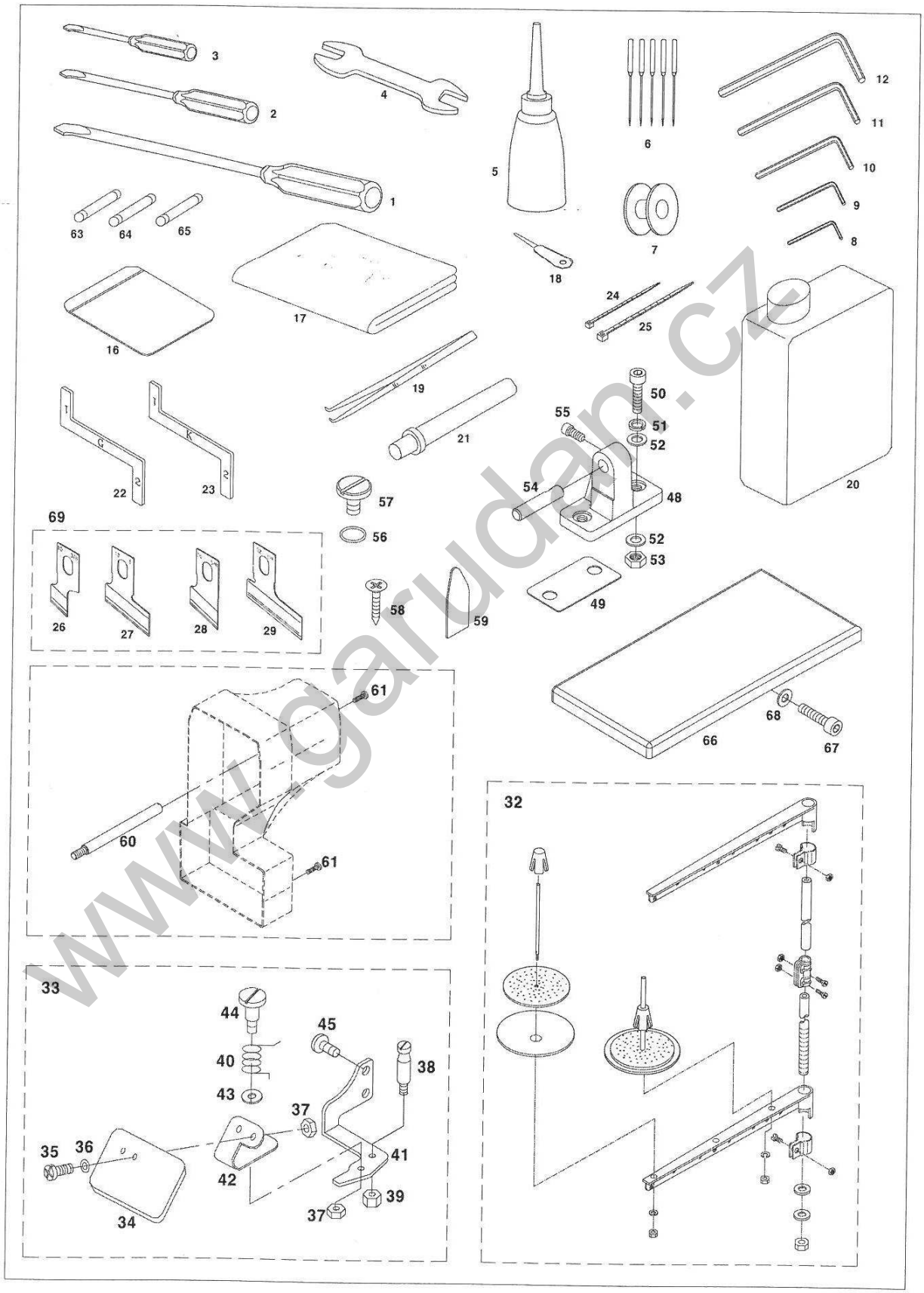

www.garudan.cz

Ref. No.	Parts No.	Note	Name of Parts	품 명	Q'ty	Assembly No.
N-65			Fuse(6.3A)	퓨즈(6.3A)	1	
N-66	GP-018491-00		Auxiliary Table	보조판	1	
N-67	SC-0163-7600		Bolt (M5×P0.8×L10)	작업 받침대 고정나사	4	
N-68	DWS-AA000600		Washer	작업 받침대 고정와서	4	
N-69	28-150A-300G		Cutter Ass'y (3/8,5/8,1,1-1/4)	커터 (조) (3/8,5/8,1,1-1/4)	1Set	

www.garudan.cz

O

Control Box Mechanism

컨트롤 박스 관계

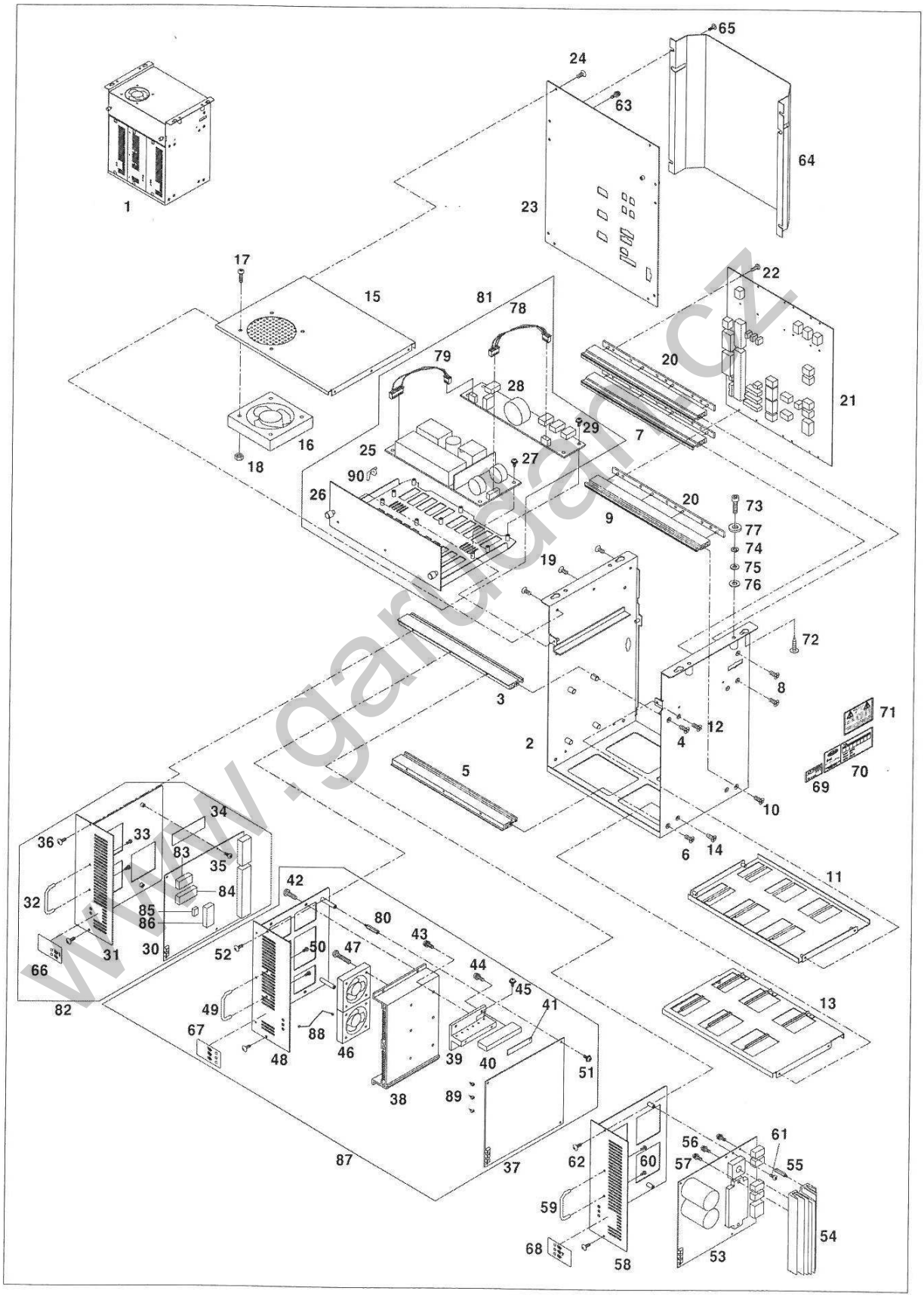

www.garudar.cz

Ref. No.	Parts No.	Note	Name of Parts	품 명	Q'ty	Assembly No.
O-1	01-000A-BH30		Control Box Ass'y	콘트롤 박스(조)	1Set	
O-2	GP-013455-03		Box Body	박스바디	1	
O-3	GP-008671-01		Front Profile Upper	전면부 프로파일-상	1	
O-4	10-016S-CPT1		Screw(M4×L12)	전면부 프로파일-상 고정나사(M4×L12)	2	
O-5	GP-008672-01		Front Profile Lower	전면부 프로파일-하	1	
O-6	10-016S-CPT1		Screw(M4×L12)	전면부 프로파일-하 고정나사(M4×L12)	2	
O-7	GP-008673-00		Rear Profile Upper	후면부 프로파일-상	2	
O-8	10-016S-CPT1		Screw(M4×L12)	후면부 프로파일-상 고정나사(M4×L12)	4	
O-9	GP-008674-00		Rear Profile Lower	후면부 프로파일-하	1	
O-10	10-016S-CPT1		Screw(M4×L12)	후면부 프로파일-하 고정나사(M4×L12)	2	
O-11	GP-008666-01		Upper Frame	가로지지대-상	1	
O-12	10-004M-SW68		Screw(M3×L5)	가로지지대-상 고정나사(M3×L5)	4	
O-13	GP-008663-01		Lower Frame	가로지지대-하	1	
O-14	10-004M-SW68		Screw(M3×L5)	가로지지대-하 고정나사(M3×L5)	4	
O-15	GP-014587-00		Upper Cover	상면커버	1	
O-16	EA-000114-00		Control Box Fan	콘트롤박스 Fan	1	
O-17	SC-000656-00		Screw(M4×L35)	콘트롤박스 Fan 고정나사(M4×L35)	4	
O-18	09-041S-3701		Fan Nut(M4)	팬 너트(M4)	4	
O-19	10-004M-SW68		Screw(M3×L5)	상면커버 고정나사(M3×L5)	6	
O-20	GP-008667-00		Insulation Plate	절연 플레이트	3	
O-21	BD-000316-00		Backplane Board	백플레인 보드	1	
O-22	10-020M-SW66		Screw(M3×L12)	백플레인 보드 고정나사 (Set)(M3×L12)	18	
O-23	GP-013458-01		Rear Cover	후면커버	1	
O-24	10-004M-SW68		Screw(M3×L5)	후면커버 고정나사(M3×L5)	6	
O-25	EP-000039-00		SMPS	SMPS	1	
O-26	GP-008701-05		SMPS Bracket	SMPS 브라켓	1	
O-27	10-002S-SW66		Screw(M3×L8)	SMPS 고정나사(Set)(M3×L8)	5	
O-28	BD-000315-05		DDC Board	DDC 보드	1	
O-29	10-002S-SW66		Screw(M3×L8)	DDC 보드 고정나사(Set)(M3×L8)	6	
O-30	BD-000313-16		Digital Board	디지털 보드	1	
O-31	GP-008668-04		Digital Board Bracket	디지털 보드 브라켓	1	
O-32	GP-012617-00		Board Bracket Handle	보드 브라켓 손잡이	1	
O-33	10-073S-3701		Screw(M3×L10)	보드 브라켓 손잡이 고정나사(M3×L10)	2	
O-34	GP-007198-00		SMD FET Ragiator Sheet	디지털 보드 SMD FET 방열시트	1	
O-35	10-002S-SW66		Screw(M3×L8)	디지털 보드 고정나사(Set)(M3×L8)	4	
O-36	01-001S-NET1		Screw(M3×L6)	디지털 보드 브라켓 고정나사(M3×L6)	2	
O-37	BD-000314-06		Step Board	스텝보드	1	
O-38	GP-013453-01		Step Board Radiator	스텝 보드 방열판	1	
O-39	GP-013452-01		Step Board Radiator Bracket	스텝 보드 방열 브라켓	3	
O-40	GP-013610-00		Step Board Radiator Sub Bracket	스텝보드 보조 방열 브라켓	3	
O-41	GP-013846-00		Radiator Sheet B	스텝보드 방열시트 (B)	3	
O-42	SC-001272-00		Screw(M4×L8)	스텝보드 방열판 고정나사(M4×L8)	2	
O-43	10-002S-SW66		Screw(M3×L8)	스텝보드 방열 브라켓 고정나사(Set)(M3×L8)	6	
O-44	10-002S-SW66		Screw(M3×L8)	스텝보드 보조 방열 브라켓 고정나사(Set)(M3×L8)	6	
O-45	10-002S-SW66		Screw(M3×L8)	FET 고정나사 (Set)(M3×L8)	36	
O-46	01-005A-BT01		Step Board Fan	스텝보드 Fan	2	
O-47	01-017C-DU33		Screw(M4×L25)	스텝보드 Fan 고정나사(M4×L25)	4	
O-48	GP-013456-02		Step Board Bracket	스텝 보드 브라켓	1	
O-49	GP-012617-00		Board Bracket Handle	보드 브라켓 손잡이	1	
O-50	10-073S-3701		Screw(M3×L10)	보드 브라켓 손잡이 고정나사(M3×L10)	2	
O-51	10-002S-SW66		Screw(M3×L8)	스텝 보드 고정나사 (Set)(M3×L8)	12	
O-52	01-001S-NET1		Screw(M3×L6)	스텝 보드 브라켓 고정나사(M3×L6)	2	
O-53	BD-000206-08		Main Board	주축보드	1	Apr.02.10
O-54	GP-007203-04		Main Board Radiator	주축 보드 방열판	1	
O-55	10-012M-PT10		Main Board Stud	주축 보드 스터드(3-5-15)	3	
O-56	01-003S-2070		Screw(M4×L16)	브릿지다이오드 고정나사(Set)(M4×L16)	1	
O-57	10-003M-PT10		Screw(M4×L10)	IPM 고정나사(Set)(M4×L10)	2	

www.garuban.cz

O

Control Box Mechanism

컨트롤 박스 관계

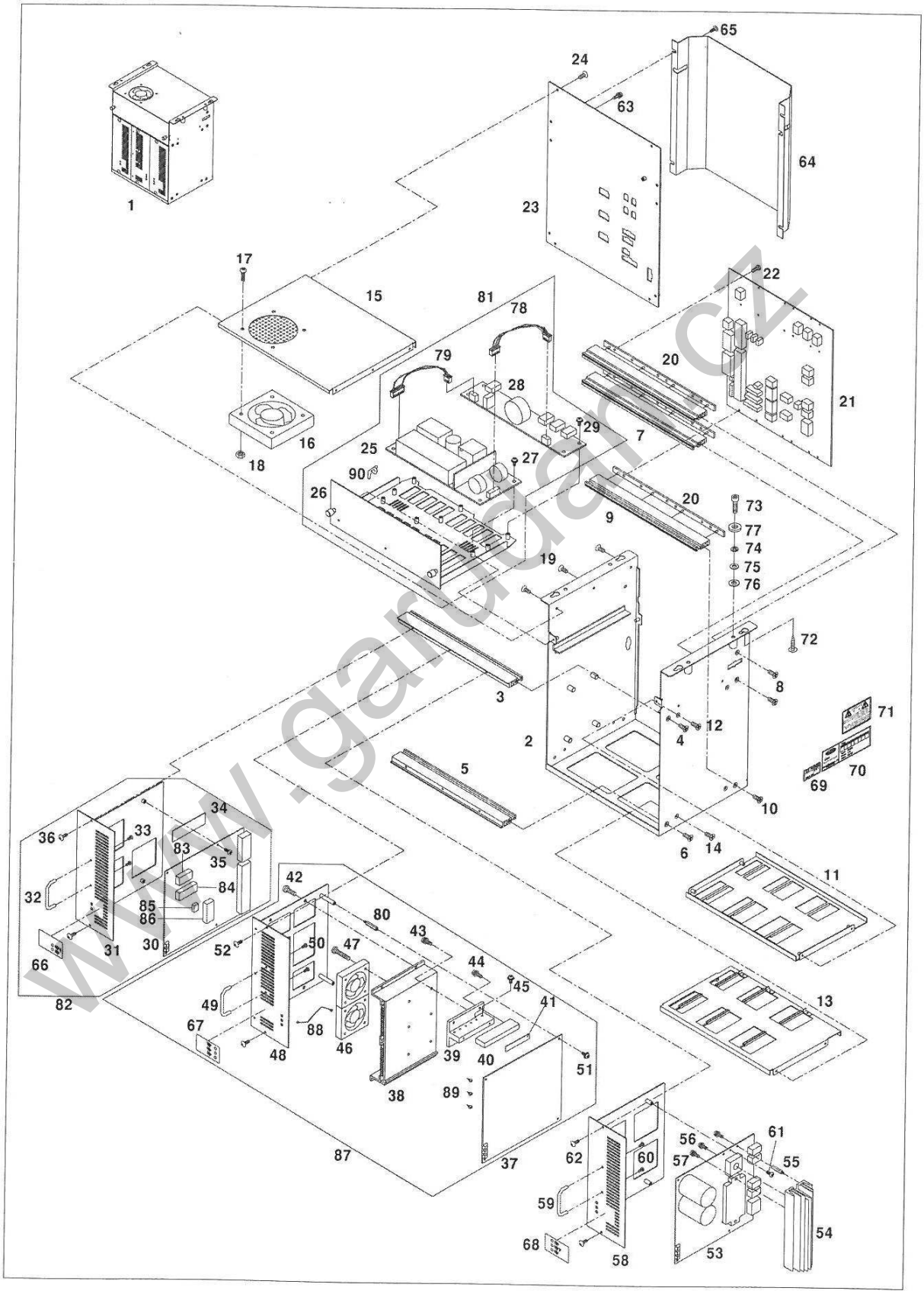

www.garudar.cz

Ref. No.	Parts No.	Note	Name of Parts	품 명	Q'ty	Assembly No.
O-58	GP-008670-01		Main Board Bracket	주축 보드 브라켓	1	
O-59	GP-012617-00		Board Bracket Handle	보드 브라켓 손잡이	1	
O-60	10-073S-3701		Screw(M3×L10)	보드 브라켓 손잡이 고정나사(M3×L10)	2	
O-61	10-002S-SW66		Screw(M3×L8)	주축 보드 고정나사(Set)(M3×L8)	4	
O-62	01-001S-NET1		Screw(M3×L6)	주축 보드 브라켓 고정나사(M3×L6)	2	
O-63	07-004S-SM5S		Screw(M4×L10)	후면커버 접지나사(Set)(M4×L10)	1	
O-64	GP-008660-01		Cable Cover	케이블 커버	1	
O-65	10-003M-PT01		Screw(M4×L8)	케이블 커버고정나사(M4×L8)	4	
O-66	GP-007711-00		Digital Board Sticker	디지털 보드 스티커	1	
O-67	GP-013457-00		Step Board Sticker	스텝 보드 스티커	1	
O-68	GP-007713-00		Main Board Sticker	주축 보드 스티커	1	
O-69	09-023C-SC53		QC Passed Sticker	QC Passed 스티커	1	
O-70	GP-013874-00		Voltage Sticker	전압사양 스티커	1	
O-71	09-012S-CE53		Caution Sticker	어스스티커	1	
O-72	04-001C-SE50		Screw(ST5xL16)	콘트롤 박스 고정나사(A)(ST4×L8)	4	
O-73	10-001M-PT01		Screw(M6×L45)	콘트롤 박스 고정나사 (B)(M6×L45)	4	
O-74	10-003S-SW66		Spring Washer(M6)	스프링 와셔(@6)	4	
O-75	10-004S-SW66		Washer(M6)	평와 셔(@6)	4	
O-76	91-001C-BT10		Urethane Washer	우레탄 와셔	4	
O-77	91-001C-PT10		Table Washer	테이블 와셔	4	
O-78	CA-00342-00		SMPS(In Put)	SMPS 연결 케이블1(입력)	1	
O-79	CA-00343-00		SMPS(Out Put)	SMPS 연결 케이블2(출력)	1	
O-80	SC-000502-00		Step Board Stud	STUD(스텝보드고정STUD)(M3-30.5-5)	4	
O-81	01-100B-BH3U		BH3U SMPS Bracket (Set)	BH3U SMPS 브라켓(조)	1	
O-82	01-200B-BH3U		BH3U Digital Bracket (Set)	BH3U Digital 브라켓(조)	1	
O-83	03-001A-ZIZA		IC AT28C256-15PU EEP ROM	IC AT28C256-15PU EEP ROM	1	
O-84	03-002A-BH30		IC AM27C010(M27C1001)	IC AM27C010(M27C1001)	1	
O-85	16-016A-SC53		IC AT24C04-10PU-2.7	IC AT24C04-10PU-2.7	1	
O-86	16-103A-SC53		IC GAL22U10D-25LPN	IC GAL22U10D-25LPN	1	
O-87	01-300B-BH00		Step B/D Bracket (Set)	스텝보드 브라켓(조)	1	
O-88	CA-000706-00		Step B/D Fan Connect Cable	스텝보드 냉각팬 케이블	3	
O-89	CA-002910-00		Jumper Cap (Blue)	점퍼 캡(청색)	1	
O-90	EP-000207-00		Cable Holder (50mm)	케이블 잠이(50mm)	1	

www.garudan.cz

P

Operation Unit Mechanism

오퍼레이션 유니트 관계

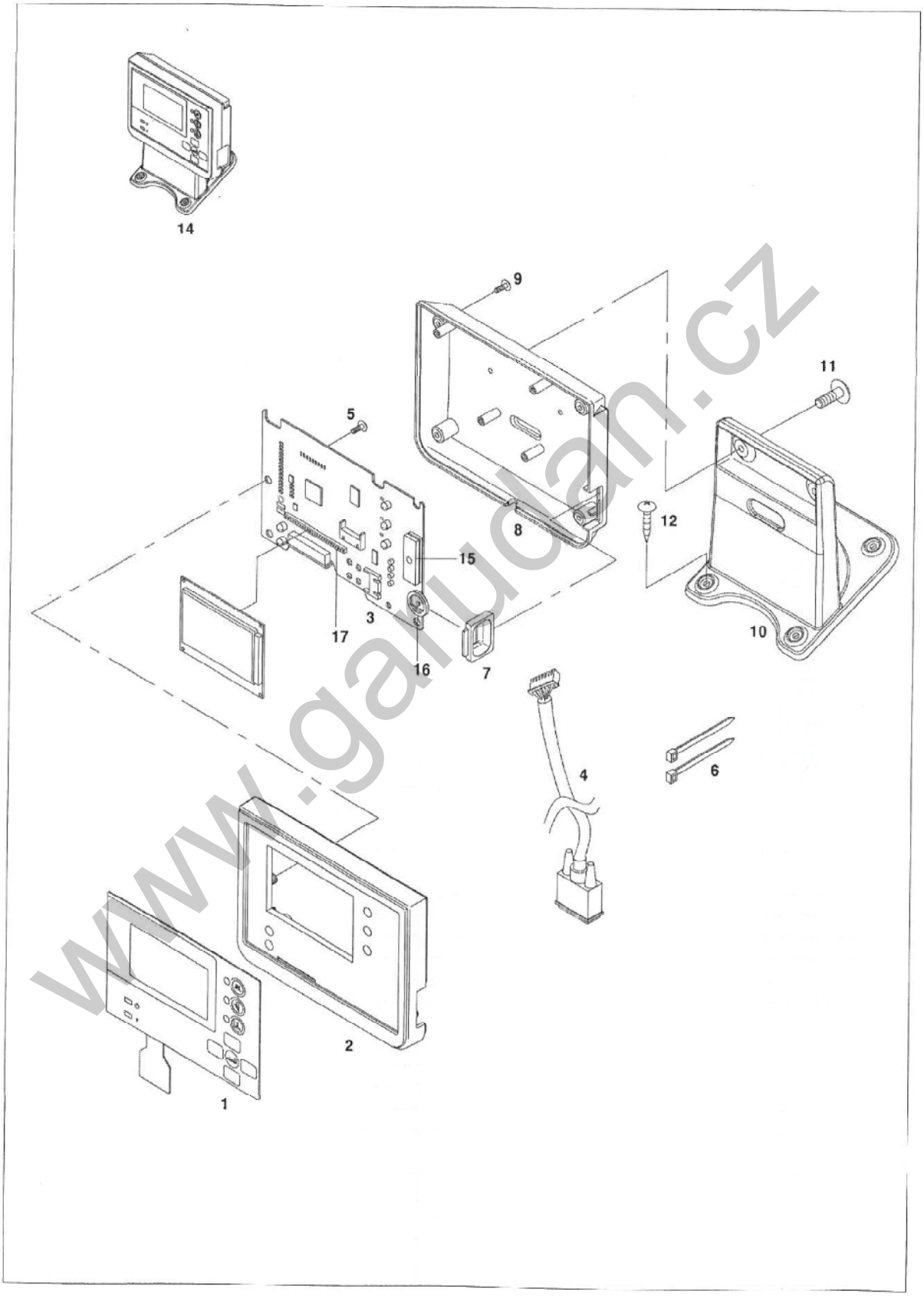

www.gaudan.cz

Ref. No.	Parts No.	Note	Name of Parts	품 명	Q'ty	Assembly No.
P-1	GP-013470-01		Membrane Switch	멤브레인 스위치	1	
P-2	GP-013468-01		Front Cover	전면커버	1	
P-3	BD-000317-03		O/P Board	O/P 보드	1	
P-4	10-024M-SW66		Screw(ST3×L8)	O/P 보드 고정나사(ST3×L6)	2	
P-5	02-002A-BHUP		LCD	LCD	1	
P-6	GP-013601-00		Switch Cover	스위치 커버	1	
P-7	GP-013469-00		Rear Cover	후면커버	1	
P-8	SC-000459-00		Screw(ST3×L8)	후면커버 고정나사(ST3×L8)	4	
P-9	CA-000708-00		Operation Cable	조작판 연결 케이블	1	
P-10	15-026M-1000		Cable Tie	케이블 타이 4inch	2	
P-11	GP-011455-00		Stand For OP Box	OP Box 스탠드	1	
P-12	SC-000410-00		Screw(M4×L12)	OP Box 고정나사(M4×12)	2	
P-13	SC-000411-00		Screw(ST4×L16)	OP Box 스탠드 고정나사(ST4×L16)	4	
P-14	02-000A-BDUP		OP BOX Ass'y	OP BOX(조)	1	
P-15	02-004B-BD01		IC 27C512	IC 27C512	1	
P-16	04-003B-PT10		Card Volume	카드 볼륨	1	
P-17	06-002B-BH30		Header 20P	Header 20P	1	

www.garudan.cz